KAMMRING M

Inel de siguranță metric

Caracteristici

Material	Oțel



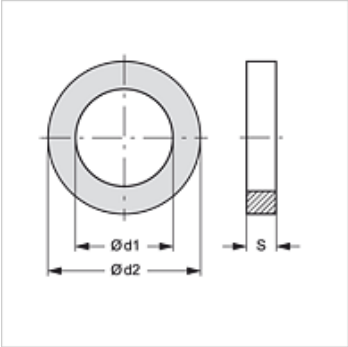

Articol

Denumire	Ø d1 (mm)	Ø d2 (mm)	pentru filet	S (mm)
KAMMRING M 12	14,10	17,50	M 12	1,40
KAMMRING M 14	16,10	19,50	M 14	1,40
KAMMRING M 16	18,10	22,50	M 16	1,40
KAMMRING M 18	20,10	24,50	M 18	1,40
KAMMRING M 20	22,10	26,50	M 20	1,40
KAMMRING M 22	24,10	27,50	M 22	1,40
KAMMRING M 2627	29,70	32,50	M 26 / M 27	2,50
KAMMRING M 30	32,00	36,75	M 30	1,95
KAMMRING M 33	35,80	44,50	M 33	2,50
KAMMRING M42-11/4	44,90	55,50	M 42	2,50
KAMMRING M48-11/2	50,90	62,00	M 48	2,50

este un accesoriu pentru următoarele produse

GE HMOK AJ	Știuț de fixat prin înfiletare
GE HMOK HB	Știuț cu filet exterior
GE HMOK HJ	Știuț de fixat prin înfiletare
GE HMOK HJOF	Știuț de fixat prin înfiletare
GE HMOK L HJ	Știuț lung de fixat prin înfiletare
L HMOK HB	Știuț filetat, formă L
L HMOK HJ	Știuț filetat, formă L
L HMOK HJOF	Știuț filetat, formă L
T HMOK HB	Știuț filetat, formă T
T HMOK HJ	Știuț filetat, formă T
T HMOK HJOF	Știuț filetat, formă T
W45 HMOK HB	Știuț filetat, unghi 45°
W45 HMOK HJ	Știuț filetat, unghi 45°
W45 HMOK HJOF	Știuț filetat, unghi 45°
W90 HMOK HB	Știuț filetat, unghi 90°
W90 HMOK HJ	Știuț filetat, unghi 90°
W90 HMOK HJOF	Știuț filetat, unghi 90°
W90 HMOK L HJ	Știuț filetat, lung, unghi 90°

În pofida controlului minuțios nu putem exclude eventualele informații eronate și nu garantăm pentru datele cuprinse.