SNF M
Niplu de lubrifiere plat

Caracteristici

Racord 1	Filet metric exterior cilindric
Formă de etanșare 1	fără etanșare cu filet
Racord 2	Niplu de lubrifiere
Tip constructiv	Niplu de lubrifiere plat
Forma constructivă	drept
Standard	DIN 3404
Material	Oțel
Protecția suprafeței	acoperire galvanică

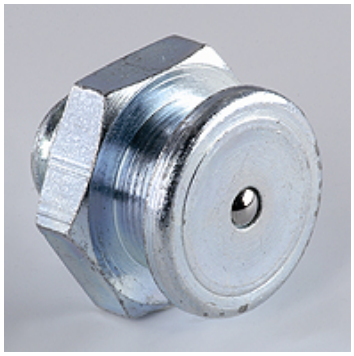

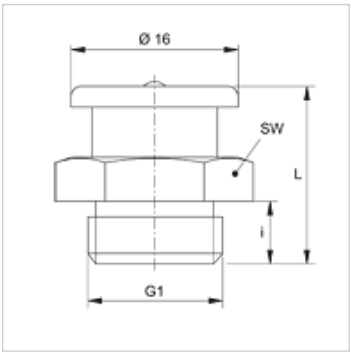

Articol

Denumire	G1	i (mm)	L (mm)	SW (mm)
SNF M08-1.00	M 8 x 1	6	17	17
SNF M08-1.25	M 8 x 1,25	6	17	17
SNF M10-1.00	M 10 x 1	6	17	17
SNF M10-1.50	M 10 x 1,5	6	17	17

Variante produs

SNF M MG	Niplu de lubrifiere plat, Alamă

În pofida controlului minuțios nu putem exclude eventualele informații eronate și nu garantăm pentru datele cuprinse.