SRS SMD

Piuliță pentru șină suport, bridă dublă pentru țevi

Caracteristici

Tip constructiv	pentru bride de țeavă dublă
Standard	DIN 3015-3
Material	Oțel și cauciuc
Protecția suprafeței	acoperire galvanică



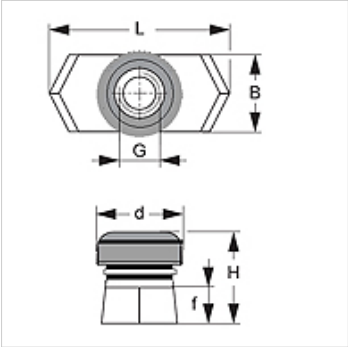

Articol

Denumire	Mărime bridă	B (mm)	d (mm)	f (mm)	G	H (mm)	L (mm)
SRS SM D	2 - 5	10,4	14	5	M 8	13,0	25,4

Variante produs

SRS SMD V4	Piuliță pentru șină suport, bridă dublă pentru țevi, Oțel superior 1.4571

este element adițional la următoarele produse

B	Componența grupei B

În pofida controlului minuțios nu putem exclude eventualele informații eronate și nu garantăm pentru datele cuprinse.