WA IR ST

Piesă racord ... IR, oțel

Caracteristici

Domeniul de utilizare	Armătură de racordare pentru furtunuri metalice
Racord 1	Mufă filetată cu filet interior, cilindric, în țoli
Standard	DIN EN 10226 / ISO 7-1
Forma constructivă	drept
Material	Oțel (se poate suda)



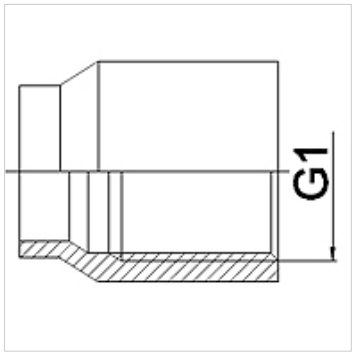

Indicaţii referitoare comandă

Alte modele la cerere

Articol

Denumire	DN	G1
WA 006 IR ST	6	Rp 1/4"
WA 010 IR ST	10	Rp 3/8"
WA 013 IR ST	13	Rp 1/2"
WA 020 IR ST	20	Rp 3/4"
WA 025 IR ST	25	Rp 1"
WA 032 IR ST	32	Rp 1.1/4"
WA 040 IR ST	40	Rp 1.1/2"
WA 050 IR ST	50	Rp 2"
WA 065 IR ST	65	Rp 2.1/2"
WA 080 IR ST	80	Rp 3"

Variante produs

WA IR	Piesă racord ... IR, fontă maleabilă, Fontă maleabilă
WA IR RG	Piesă racord ... IR, bronz, Bronz
WA IR VA	Piesă racord ... IR, oțel inoxidabil, oțel inoxidabil

În pofida controlului minuțios nu putem exclude eventualele informații eronate și nu garantăm pentru datele cuprinse.