HK EPMT

Motor Geroller EPMT

Caracteristici

Racord	Racorduri ulei: A + B = G 3/4"; preaplin ulei = G 1/4"
Execuţie	Variantă standard Type "C" with standard seal Four hole flange bolt circle 160 Arbore Ø 40mm, lungime 79mm
Presiunea tur şi retur cu conducta pentru ulei de scurgere max.	210 bar

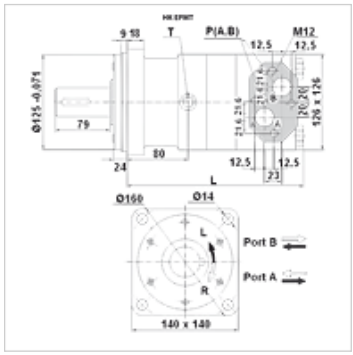

Indicaţie

Se recomandă racordarea generală a conductei de preaplin ulei!

Articol

Denumire	Debit max. (L/min)	Volum tranzitat (cc)	Turaţie min. (rpm)	Turaţie max. (rpm)	Cuplu motor max. (N-m)	Cădere de presiune max. (bar)	Pmax. at 0-100 rpm (bar)	Pmax. at 100-300 rpm (bar)	Pmax. at 300 rpm (bar)	L (mm)	Greu-tate (kg)
HK EPMT 160 C	100	161,1	10	625	470	200	75	40	20	190	20,0
HK EPMT 200 C	125	201,4	10	625	590	200	75	40	20	195	22,5
HK EPMT 250 C	125	251,8	10	500	730	200	75	40	20	201	21,5
HK EPMT 315 C	125	326,3	10	380	950	200	75	40	20	211	22,0
HK EPMT 400 C	125	410,9	10	305	1080	180	75	40	20	221	23,0
HK EPMT 500 C	125	523,6	10	240	1220	160	75	40	-	235	24,0

max. pressure on shaft seal (without leak oil line) or pressure in leak oil line – Valorile pentru cuplul de rotaţie şi căderea de presiune sunt valabile pentru regimul continuu – pmax: = presiunea max.

Accesorii

HK V0 590	Supapă de şoc

Piese de schimb

HK EP DS	Set de etanşare pentru motorul planetar al unităţii hidraulice