HK GP
Tampon de cauciuc-metal

Caracteristici

Material	Cauciuc natural / NR Galvanised steel



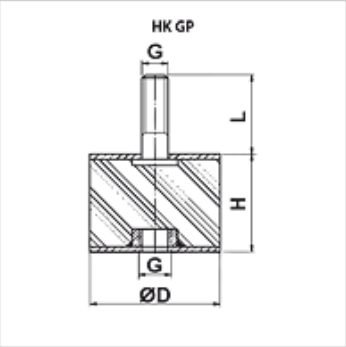

Descriere

cu bolț filetat și gaură
poate fi folosit și ca alternativă la șinele de amortizare

Indicații referitoare comandă

Alte mărimi și versiuni pot fi livrate la cerere

Articol

Denumire	Ø D (mm)	G	H (mm)	L (mm)	permissible dyn. load (N)	Greutate (kg)
HK GP 4030 M10 B	40,0	M 10	30,0	28,0	1150	0,3
HK GP 7540 M12 B	75,0	M 12	40,0	37,0	1600	0,5
HK GP 10040 M16 B	100,0	M 16	40,0	46,0	5600	0,8

În pofida controlului minuțios nu putem exclude eventualele informații eronate și nu garantăm pentru datele cuprinse.