HK ZRV 02 / ZRE 02

Supapă de reținere

Caracteristici

Execuţie	Supapă placă intermediară
Presiune de lucru	max. 315 bar
Racord	ISO/Cetop 05 MN10



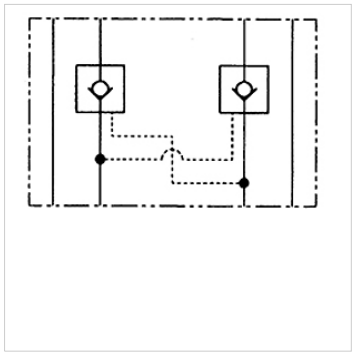

Indicaţie

Aceste supape trebuie reglate în funcție de tipul de aplicație.

Descriere

Supapă cu placă intermediară pentru construcția interconectărilor la înălțime cu supapele ISO/Cetop 05 MN10

Indicaţii referitoare comandă

Alte supape cu plăci intermediare, la cerere

Articol

Denumire	acționează în canal	Debit volumic max. (L/min)	Execuție	Înălțime placă (mm)	Greutate (kg)
HK ZRV P02	P	100,0	comandă directă	36	2,8
HK ZRE AB02 E1	A + B	120,0	deblocabil, raport de alimentare 1: 6	50	2,8
HK ZRE A02 E1	A	120,0	deblocabil, raport de alimentare 1: 6	50	2,8
HK ZRE B02 E1	B	120,0	deblocabil, raport de alimentare 1: 6	50	2,8

În pofida controlului minuțios nu putem exclude eventualele informații eronate și nu garantăm pentru datele cuprinse.