WA VC RG

Piesă racord ... VC, bronz

Caracteristici

Domeniul de utilizare	Armătură de racordare pentru furtunuri metalice
Racord 1	filet exterior, conic, în țoli
Formă de etanșare 1	etanșare conică
Standard	DIN EN 10226 / ISO 7-1
Utilizare	executare prin lipire, rezistentă la temperaturi de până la 200 °C
Forma constructivă	drept
Execuţie	Îmbinare filetată cu 3 componente
Material	Bronz



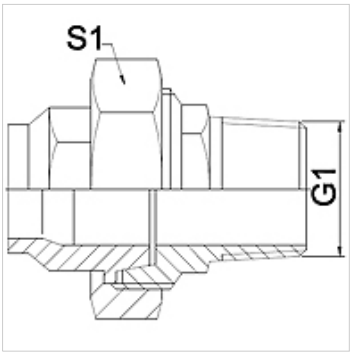

Indicaţie

Dechiderile cheilor indicate sunt valori orientative!

Indicaţii referitoare comandă

Alte modele la cerere

Articol

Denumire	DN	G1	S1 (mm)
WA 013 VC RG	13	R 1/2"	28,0
WA 020 VC RG	20	R 3/4"	32,0
WA 025 VC RG	25	R 1"	42,0
WA 032 VC RG	32	R 1.1/4"	50,0
WA 040 VC RG	40	R 1.1/2"	55,0
WA 050 VC RG	50	R 2"	70,0

Variante produs

WA VC	Piesă racord ... VC, fontă maleabilă, Fontă maleabilă
WA VC VA	Piesă racord ... VC, oțel inoxidabil, oțel inoxidabil

În pofida controlului minuțios nu putem exclude eventualele informații eronate și nu garantăm pentru datele cuprinse.