WA AOS

Piesă racord ... AOS, oțel

Caracteristici

Domeniul de utilizare	Armătură de racordare pentru furtunuri metalice
Racord 1	Filet metric de piuliță
Formă de etanșare 1	Con exterior 24° cu inel O
Standard	DIN 3865 ISO 8434-1
Prescurtare	DKOS
Forma constructivă	drept
Seria	greu
Material	Oțel (se poate suda)



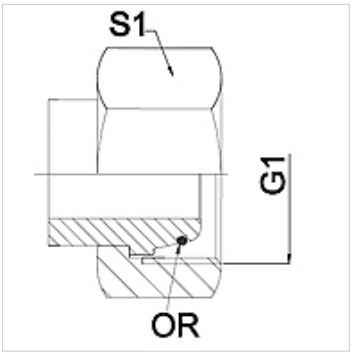

Indicație

Dechiderile cheilor indicate sunt valori orientative!

Indicații referitoare comandă

Alte modele la cerere

Articol

Denumire	DN	PN (bar)	G1	Seria	S1 (mm)
WA 004 AOS	4	630	M 16 x 1,5	8S	19,0
WA 006 AOS	6	630	M 18 x 1,5	10 S	22,0
WA 008 AOS	8	630	M 20 x 1,5	12 S	24,0
WA 010 AOS	10	630	M 22 x 1,5	14 S	27,0
WA 013 AOS	13	400	M 24 x 1,5	16 S	30,0
WA 016 AOS	16	400	M 30 x 2	20 S	36,0
WA 020 AOS	20	400	M 36 x 2	25 S	46,0
WA 025 AOS	25	250	M 42 x 2	30 S	50,0
WA 032 AOS	32	250	M 52 x 2	38 S	60,0

Variante produs

WA AOS VA	Piesă racord ... AOS, oțel inoxidabil, oțel inoxidabil

În pofida controlului minuțios nu putem exclude eventualele informații eronate și nu garantăm pentru datele cuprinse.