BK-2

Bucșă de alunecare, BK-2

Caracteristici

Tip constructiv	Lagăre de alunecare cu strat POM, cu lubrifiere ulterioară
Tip constructiv - element suplimentar	cu compartimente de lubrifiere
pv	Regim cu lubrifiere: 5 N/mm2 x m/s
încărcare admisă	static: 140 N/mm2 Rotație, oscilație: 70 N/mm2
Viteze de alunecare	Funcționare uscată: 2 m/s regim hidrodinamic: 5 m/s
Coeficient de frecare	uscat: 0,15 până la 0,25 lubrifiat: 0,05 până la 0,15
Coeficient de dilatare termică	paralel față de suprafața inelului: 11 x 10-6 K-1 vertical în raport cu suprafața: 48 x 10-6 K-1
Coeficient de transfer termic	> 32 W (m x K)-1
Temperatură min.	-20 °C
Temperatură max.	100 °C
Presiune superficială	140 (≤ N/mm2)
Material	Partea din spate din oțel sinterizată pe un strat poros de bronz Ulterior se laminează rășina acetalică POM în stratul de bronz
Protecția suprafeței	zincată sau cuprată
Utilizare	Bucșele BK-2 sunt adecvate pentru mișcările de rotație și oscilație Urechi de fixare cilindri pneumatici și hidraulici Instalații de transport, mașini pentru textile, autovehicule ...
Standard	ISO 3547 DIN 1494

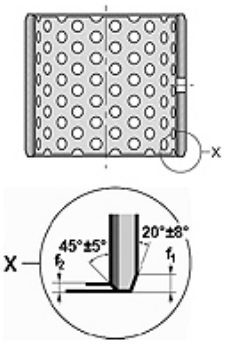

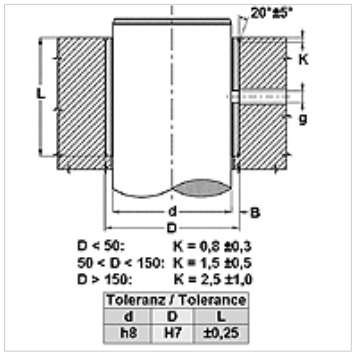

Indicație

Se recomandă o lubrifiere inițială cu unsoare și o completare continuă a lubrifiantului, care prelungește durata de viață a lagărului de alunecare.
A se avea în vedere adâncime arbore Ra < 0,8 µm.
A se avea în vedere duritate arbore 200 < HB < 600.

Descriere

Funcționare ce nu necesită întreținere.
Atenuare zgomote și oscilații.
Se poate lubrifia ulterior
Este posibil un regim de funcționare hidrodinamic
Este permisă o încărcare mare.
Proprietăți de frecare bune.
Viteză de alunecare ridicată.
Fără absorbție de apă.
A se utiliza la o peliculă de ulei greu de realizat.
Joc mic în timpul funcționării.
Cu economisire deosebită de spațiu

Articol

Denumire	d (mm)	D (mm)	L (mm)	f1 (mm)	f2 (mm)	g (mm)
BK-2- 10 20	10	12	20	0,5	0,3	4,0
BK-2- 15 25	15	17	25	0,5	0,3	4,0
BK-2- 20 15	20	23	15	0,8	0,4	4,0
BK-2- 20 20	20	23	20	0,8	0,4	4,0
BK-2- 20 25	20	23	25	0,8	0,4	4,0
BK-2- 20 30	20	23	30	0,8	0,4	4,0
BK-2- 22 25	22	25	25	0,8	0,4	6,0
BK-2- 22 30	22	25	30	0,8	0,4	6,0
BK-2- 24 15	24	27	15	0,8	0,4	6,0
BK-2- 24 25	24	27	25	0,8	0,4	6,0

În pofida controlului minuțios nu putem exclude eventualele informații eronate și nu garantăm pentru datele cuprinse.

BK-2
Bucșă de alunecare, BK-2

HANSA-FLEX

Articol

Denumire	d (mm)	D (mm)	L (mm)	f1 (mm)	f2 (mm)	g (mm)
BK-2- 25 15	25	28	15	0,8	0,4	6,0
BK-2- 25 20	25	28	20	0,8	0,4	6,0
BK-2- 25 25	25	28	258	0,8	0,4	6,0
BK-2- 25 30	25	28	30	0,8	0,4	6,0
BK-2- 28 25	28	32	25	1,0	0,5	6,0
BK-2- 28 30	28	32	30	1,0	0,5	6,0
BK-2- 30 20	30	34	20	1,0	0,5	6,0
BK-2- 30 30	30	34	30	1,0	0,5	6,0
BK-2- 30 40	30	34	40	1,0	0,5	6,0
BK-2- 32 25	32	36	25	1,0	0,5	6,0
BK-2- 32 30	32	36	30	1,0	0,5	6,0
BK-2- 32 40	32	36	40	1,0	0,5	6,0
BK-2- 35 20	35	39	20	1,0	0,5	6,0
BK-2- 35 30	35	39	30	1,0	0,5	6,0
BK-2- 35 35	35	39	35	1,0	0,5	6,0
BK-2- 35 40	35	39	40	1,0	0,5	6,0
BK-2- 35 50	35	39	50	1,0	0,5	6,0
BK-2- 40 20	40	44	20	1,0	0,5	8,0
BK-2- 40 30	40	44	30	1,0	0,5	8,0
BK-2- 40 40	40	44	40	1,0	0,5	8,0
BK-2- 40 50	40	44	50	1,0	0,5	8,0
BK-2- 45 30	45	50	30	1,2	0,6	8,0
BK-2- 45 40	45	50	40	1,2	0,6	8,0
BK-2- 45 45	45	50	45	1,2	0,6	8,0
BK-2- 45 50	45	50	50	1,2	0,6	8,0
BK-2- 50 30	50	55	30	1,2	0,6	8,0
BK-2- 50 35	50	55	35	1,2	0,6	8,0
BK-2- 50 40	50	55	40	1,2	0,6	8,0
BK-2- 50 50	50	55	50	1,2	0,6	8,0
BK-2- 50 60	50	55	60	1,2	0,6	8,0
BK-2- 55 40	55	60	40	1,2	0,6	8,0
BK-2- 55 60	55	60	60	1,2	0,6	8,0
BK-2- 60 30	60	65	30	1,2	0,6	8,0
BK-2- 60 40	60	65	40	1,2	0,6	8,0
BK-2- 60 50	60	65	50	1,2	0,6	8,0
BK-2- 60 60	60	65	60	1,2	0,6	8,0
BK-2- 60 70	60	65	70	1,2	0,6	8,0
BK-2- 65 60	65	70	60	1,2	0,6	8,0
BK-2- 70 30	70	75	30	1,2	0,6	8,0
BK-2- 70 40	70	75	40	1,2	0,6	8,0
BK-2- 70 50	70	75	50	1,2	0,6	8,0
BK-2- 70 70	70	75	70	1,2	0,6	8,0
BK-2- 70 80	70	75	80	1,2	0,6	8,0
BK-2- 75 40	75	80	40	1,2	0,6	9,5
BK-2- 80 40	80	85	40	1,2	0,6	9,5
BK-2- 80 50	80	85	50	1,2	0,6	9,5
BK-2- 80 60	80	85	60	1,2	0,6	9,5
BK-2- 80 80	80	85	80	1,2	0,6	9,5
BK-2- 85 60	85	90	60	1,2	0,6	9,5
BK-2- 90 40	90	95	40	1,2	0,6	9,5
BK-2- 90 60	90	95	60	1,2	0,6	9,5
BK-2- 90 80	90	95	80	1,2	0,6	9,5
BK-2- 90 90	90	95	90	1,2	0,6	9,5
BK-2- 95 60	95	100	60	1,2	0,6	9,5
BK-2- 100 60	100	105	60	1,2	0,6	9,5
BK-2- 110 60	110	115	60	1,2	0,6	9,5
BK-2- 120 60	120	125	60	1,2	0,6	9,5
BK-2- 125 60	125	130	60	1,2	0,6	9,5
BK-2- 130 60	130	135	60	1,2	0,6	9,5
BK-2- 130 80	130	135	80	1,2	0,6	9,5

În pofida controlului minuțios nu putem exclude eventualele informații eronate și nu garantăm pentru datele cuprinse.