# CR (1,0 mm)

Inel de etanșare din cupru, grosime 1 mm

HANSA-FLEX

## Caracteristici

| | |
|---|---|
| **Tip constructiv** | Inel de etanșare |
| **Temperatură min.** | -50 °C |
| **Temperatură max.** | 300 °C |
| **Material** | Cupru |



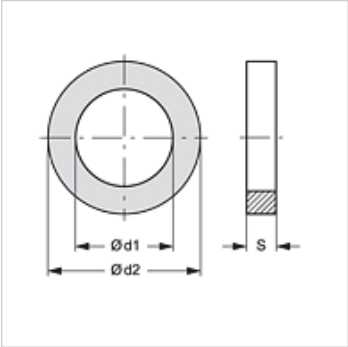


## Articol

| Denumire | d1 (mm) | d2 (mm) | S (mm) |
|---|---|---|---|
| **CR 4-8-1** | 4,00 | 8,00 | 1,00 |
| **CR 5-7.5-1** | 5,00 | 7,50 | 1,00 |
| **CR 5-8-1** | 5,00 | 8,00 | 1,00 |
| **CR 5-9-1** | 5,00 | 9,00 | 1,00 |
| **CR 5-10-1** | 5,00 | 10,00 | 1,00 |
| **CR 5.5-8-1** | 5,50 | 8,00 | 1,00 |
| **CR 6-10-1** | 6,00 | 10,00 | 1,00 |
| **CR 6-12-1** | 6,00 | 12,00 | 1,00 |
| **CR 6.5-9.5-1** | 6,50 | 9,50 | 1,00 |
| **CR 6.5-11-1** | 6,50 | 11,00 | 1,00 |
| **CR 8-11.5-1** | 8,00 | 11,50 | 1,00 |
| **CR 8-12-1** | 8,00 | 12,00 | 1,00 |
| **CR 8-13-1** | 8,00 | 13,00 | 1,00 |
| **CR 8-14-1** | 8,00 | 14,00 | 1,00 |
| **CR 8-15-1** | 8,00 | 15,00 | 1,00 |
| **CR 9-13-1** | 9,00 | 13,00 | 1,00 |
| **CR 9-14-1** | 9,00 | 14,00 | 1,00 |
| **CR 10-13-1** | 10,00 | 13,00 | 1,00 |
| **CR 10-13.5-1** | 10,00 | 13,50 | 1,00 |
| **CR 10-14-1** | 10,00 | 14,00 | 1,00 |
| **CR 10-15-1** | 10,00 | 15,00 | 1,00 |
| **CR 10-16-1** | 10,00 | 16,00 | 1,00 |
| **CR 10-17-1** | 10,00 | 17,00 | 1,00 |
| **CR 10-18-1** | 10,00 | 18,00 | 1,00 |
| **CR 10-20-1** | 10,00 | 20,00 | 1,00 |
| **CR 11-17-1** | 11,00 | 17,00 | 1,00 |
| **CR 11-20-1** | 11,00 | 20,00 | 1,00 |
| **CR 12-15.5-1** | 12,00 | 15,50 | 1,00 |
| **CR 12-16-1** | 12,00 | 16,00 | 1,00 |
| **CR 12-17-1** | 12,00 | 17,00 | 1,00 |
| **CR 12-18-1** | 12,00 | 18,00 | 1,00 |
| **CR 12-20-1** | 12,00 | 20,00 | 1,00 |
| **CR 13-17-1** | 13,00 | 17,00 | 1,00 |
| **CR 13-18-1** | 13,00 | 18,00 | 1,00 |
| **CR 13-19-1** | 13,00 | 19,00 | 1,00 |
| **CR 13-20-1** | 13,00 | 20,00 | 1,00 |
| **CR 14-18-1** | 14,00 | 18,00 | 1,00 |
| **CR 14-20-1** | 14,00 | 20,00 | 1,00 |
| **CR 14-24-1** | 14,00 | 24,00 | 1,00 |
| **CR 15-20-1** | 15,00 | 20,00 | 1,00 |
| **CR 16.5-24-1** | 16,50 | 24,00 | 1,00 |
| **CR 16-20-1** | 16,00 | 20,00 | 1,00 |
| **CR 16-22-1** | 16,00 | 22,00 | 1,00 |
| **CR 17-21-1** | 17,00 | 21,00 | 1,00 |
| **CR 17-22-1** | 17,00 | 22,00 | 1,00 |
| **CR 17-23-1** | 17,00 | 23,00 | 1,00 |
| **CR 18-22-1** | 18,00 | 22,00 | 1,00 |
| **CR 18-24-1** | 18,00 | 24,00 | 1,00 |
| **CR 20-24-1** | 20,00 | 24,00 | 1,00 |
| **CR 20-26-1** | 20,00 | 26,00 | 1,00 |

*În pofida controlului minuțios nu putem exclude eventualele informații eronate și nu garantăm pentru datele cuprinse.*

# CR (1,0 mm)

Inel de etanșare din cupru, grosime 1 mm

HANSA-FLEX

## Articol

| Denumire | d1 (mm) | d2 (mm) | S (mm) |
|---|---|---|---|
| **CR 21-26-1** | 21,00 | 26,00 | 1,00 |
| **CR 21-27-1** | 21,00 | 27,00 | 1,00 |
| **CR 21-28-1** | 21,00 | 28,00 | 1,00 |
| **CR 21-30-1** | 21,00 | 30,00 | 1,00 |
| **CR 22-27-1** | 22,00 | 27,00 | 1,00 |
| **CR 22-28-1** | 22,00 | 28,00 | 1,00 |
| **CR 22-29-1** | 22,00 | 29,00 | 1,00 |
| **CR 24-30-1** | 24,00 | 30,00 | 1,00 |
| **CR 26-30-1** | 26,00 | 30,00 | 1,00 |
| **CR 30-36-1** | 30,00 | 36,00 | 1,00 |

*În pofida controlului minuțios nu putem exclude eventualele informații eronate și nu garantăm pentru datele cuprinse.*