# DDEM
Garnitură piston, DDEM

## Caracteristici

| | |
|---|---|
| **Tip constructiv** | Inel canelat piston |
| **Presiune de lucru** | până la 80 bari |
| **Viteză de alunecare max.** | 0,5 m/s |
| **Execuţie** | Metric |
| **Temperatură min.** | -30 °C |
| **Temperatură max.** | 100 °C |
| **Medii** | Uleiuri minerale<br>Apă-aer |
| **Montaj** | pe pistoane dintr-o singură piesă A<br>pe pistoane din mai multe piese B |
| **Material** | 75° Shore A NBR |
| **Utilizare** | Instalaţie hidraulică + pneumatică |

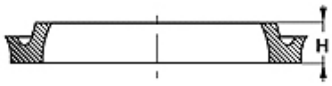


| Toleranz / Tolerance | | |
|---|---|---|
| D | d | L |
| H9 / e8 | h9 | +0,50<br>0 |

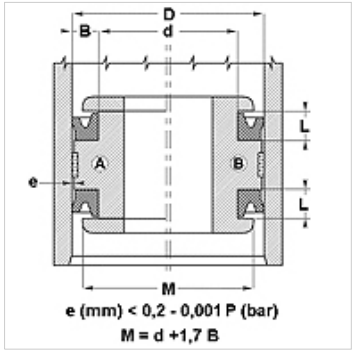


## Descriere

Garnitură fără frecare.
Soluţie simplă.

## Indicaţii referitoare comandă

În scurt timp pot fi produse garnituri cu un diametru de 20 până la 510 mm.

## Articol

| Denumire | D (mm) | d (mm) | L (mm) | H (mm) |
|---|---|---|---|---|
| **DDEM 12 06** | 12,0 | 6,00 | 4,5 | 4,00 |
| **DDEM 16 10** | 16,0 | 10,00 | 4,5 | 4,00 |
| **DDEM 20 12** | 20,0 | 12,00 | 6,0 | 5,50 |
| **DDEM 25 17** | 25,0 | 17,00 | 6,0 | 5,50 |
| **DDEM 32 24** | 32,0 | 24,00 | 6,0 | 5,50 |
| **DDEM 40 30** | 40,0 | 30,00 | 7,5 | 7,00 |
| **DDEM 50 40** | 50,0 | 40,00 | 7,5 | 7,00 |
| **DDEM 55 45** | 55,0 | 45,00 | 7,5 | 7,00 |
| **DDEM 60 50** | 60,0 | 50,00 | 7,5 | 7,00 |
| **DDEM 63 53** | 63,0 | 53,00 | 7,5 | 7,00 |
| **DDEM 65 55** | 65,0 | 55,00 | 7,5 | 7,00 |
| **DDEM 70 58** | 70,0 | 58,00 | 9,5 | 8,50 |
| **DDEM 75 63** | 75,0 | 63,00 | 9,5 | 8,50 |
| **DDEM 80 68** | 80,0 | 68,00 | 9,5 | 8,50 |
| **DDEM 85 73** | 85,0 | 73,00 | 9,5 | 8,50 |
| **DDEM 90 78** | 90,0 | 78,00 | 9,5 | 8,50 |
| **DDEM 100 088** | 100,0 | 88,00 | 9,5 | 8,50 |
| **DDEM 105 093** | 105,0 | 93,00 | 9,5 | 8,50 |
| **DDEM 110 098** | 110,0 | 98,00 | 9,5 | 8,50 |
| **DDEM 120 105** | 120,0 | 105,00 | 11,0 | 10,00 |
| **DDEM 125 110** | 125,0 | 110,00 | 11,0 | 10,00 |
| **DDEM 140 125** | 140,0 | 125,00 | 11,0 | 10,00 |
| **DDEM 150 135** | 150,0 | 135,00 | 11,0 | 10,00 |
| **DDEM 160 145** | 160,0 | 145,00 | 11,0 | 10,00 |
| **DDEM 180 160** | 180,0 | 160,00 | 15,0 | 14,00 |
| **DDEM 200 180** | 200,0 | 180,00 | 15,0 | 14,00 |

*În pofida controlului minuţios nu putem exclude eventualele informaţii eronate şi nu garantăm pentru datele cuprinse.*