GA FPM
Raclor, GA-FPM

Caracteristici

Tip constructiv	Raclor
Viteză de alunecare max.	0,5 m/s
Temperatură min.	-20 °C
Temperatură max.	200 °C
Medii	Uleiuri minerale Emulsii de apă
Montaj	se presează într-un nut deschis
Material	(1) Manșon: oțel Raclor: FPM
Utilizare	Instalație hidraulică

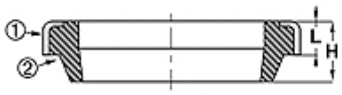

Toleranz / Tolerance		
d	D	L
h11	H8	+0,20 0

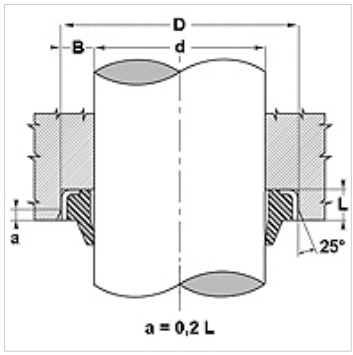

Descriere

Necesar de spațiu redus
Fără pătrunderea particulelor murdare prin inelul exterior metalic.
Soluție simplă.

Indicații referitoare comandă

Dacă se utilizează în condiții de lucru speciale (lichid, temperatură, presiune...), vă rugăm să ne contactați.

Articol

Denumire	d (mm)	D (mm)	L (mm)	H (mm)
GA 16 22-3 FPM	16	22	3,0	4
GA 25 35-7 FPM	25	35	7,0	10
GA 30 40-7 FPM	30	40	7,0	10
GA 32 45-4 FPM	32	45	4,0	8
GA 45 55-7 FPM	45	55	7,0	10
GA 45 60-7 FPM	45	60	7,0	10
GA 50 56-5 FPM	50	56	5,0	8
GA 60 70-7 FPM	60	70	7,0	10
GA 63 75-7 FPM	63	75	7,0	10
GA 70 80-7 FPM	70	80	7,0	10

În pofida controlului minuțios nu putem exclude eventualele informații eronate și nu garantăm pentru datele cuprinse.