# RSE W
Garnitură piston, RSE-W

## Caracteristici

| | |
|---|---|
| **Tip constructiv** | Inel canelat piston |
| **Presiune de lucru** | până la 400 bari |
| **Viteză de alunecare max.** | 0,5 m/s |
| **Temperatură min.** | -30 °C |
| **Temperatură max.** | 80 °C |
| **Medii** | Uleiuri minerale |
| **Montaj** | pe pistoane dintr-o singură piesă |
| **Material** | (1) Inel de ghidare: rășină acetalică<br>(2) Garnitură: PUR |
| **Utilizare** | Instalație hidraulică |




Toleranz / Tolerance

| D | d | L | G | F | R | Q |
|---|---|---|---|---|---|---|
| H10/e8 | +0,1 0 | +0,2 0 | ±0,1 | +0,20 +0,10 | 0 -0,05 | ±0,10 |

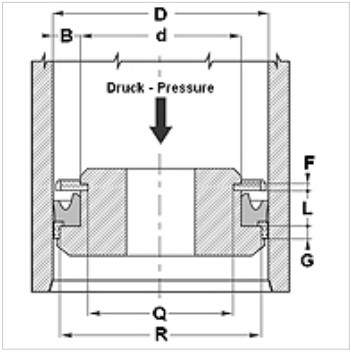


## Descriere

Rezistență mare la frecare
Etanșeitate bună.
Soluție simplă.

## Indicații referitoare comandă

În scurt timp pot fi produse garnituri cu un diametru de 20 până la 510 mm.

## Articol

| Denumire | D (mm) | d (mm) | L (mm) | G (mm) | R (mm) |
|---|---|---|---|---|---|
| **RSE 32 20-W** | 32 | 20 | 9,0 | 6,35 | 28,50 |
| **RSE 40 25-W** | 40 | 25 | 9,5 | 6,35 | 35,40 |
| **RSE 45 35-W** | 45 | 35 | 9,5 | 6,35 | 40,40 |
| **RSE 60 40-W** | 60 | 40 | 14,5 | 6,35 | 55,40 |
| **RSE 65 50-W** | 65 | 50 | 11,0 | 6,35 | 60,40 |
| **RSE 70 50-W** | 70 | 50 | 14,5 | 6,35 | 64,20 |
| **RSE 80 60-W1** | 80 | 60 | 14,5 | 6,35 | 74,15 |
| **RSE 90 70-W1** | 90 | 70 | 14,5 | 6,35 | 84,15 |
| **RSE 100 80-W** | 100 | 80 | 14,5 | 6,35 | 93,15 |

*În pofida controlului minuțios nu putem exclude eventualele informații eronate și nu garantăm pentru datele cuprinse.*