HK EPMM F

Flanșă pentru motor Gerotor

Caracteristici

Utilizare	For gerotor motor type EPMM



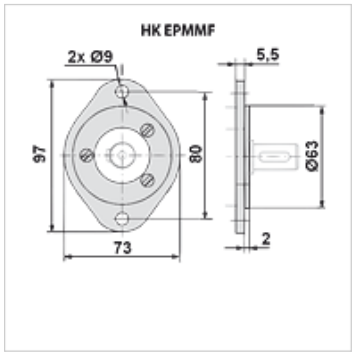

Indicație

Fixare la motor cu 3 șuruburi M6x14
Cuplu de strângere 5 - 6 Nm

Articol

Denumire	Greutate (kg)
HK EPMM F	0,5

este un accesoriu pentru următoarele produse

HK EPMM C	Motor Gerotor EPMM

În pofida controlului minuțios nu putem exclude eventualele informații eronate și nu garantăm pentru datele cuprinse.