HK PAM 014 R

Pompă manuală pentru montarea conductei

Caracteristici

Material	Carcasă: fontă, piese interioare din oțel



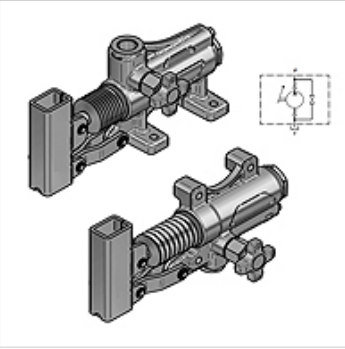

Indicaţie

Supapele de limitare a presiunii trebuie reglate în funcție de tipul de aplicație.

Indicaţii referitoare comandă

Atenție! Comandați și maneta HKPAM0290000!

Articol

Denumire	Filet	Vdh (cmc) (cc)	Execuție	p max. (bar)	Presiunee (30)* (bar)	Greutate (kg)
HK PAM 014 20 00	1/2-3/8" filet int.	20	cu scurgere manuală	350	130	2,75
HK PAM 014 20 02	1/2-3/8" filet int.	20	fără scurgere manuală și supapă de limitare a presiunii	350	130	2,70
HK PAM 014 20 04	1/2-3/8" filet int.	20	cu supapă de limitare a presiunii	350	130	2,90
HK PAM 014 40 00	1/2-1/2" filet int.	40	cu scurgere manuală	280	90	3,65
HK PAM 014 40 04	1/2-1/2" filet int.	40	cu supapă de limitare a presiunii	280	90	3,80

Vdh = volum transportat per cursă dublă – Presiune (30)= presiunea generată la forța aplicată manual de 30 daN cu maneta standard

Accesorii

HK PAM Hebel	Manetă pentru pompa manuală PAM
HK PAM Faltenbalg	Burduf pentru pompa manuală PAM

În pofida controlului minuțios nu putem exclude eventualele informații eronate și nu garantăm pentru datele cuprinse.