UEM FM WR
Piuliță olandeză WALRING

Caracteristici

Racord 1	Filet metric de piuliță
Tip constructiv	Piuliță olandeză WALRING
Set de livrare	Piuliță olandeză, inel de tăiere, garnitură moale
Material	Oțel
Protecția suprafeței	acoperire galvanică

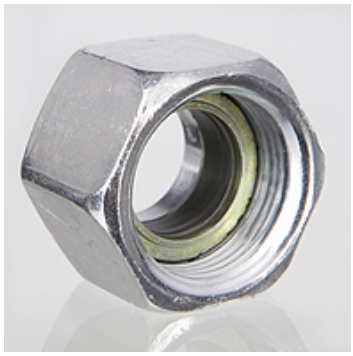

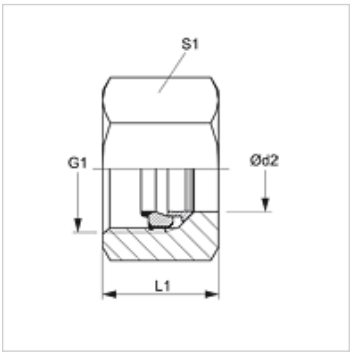

Indicație

La montaj o creștere considerabilă a forței (tragere).
Montarea UEM WR poate fi utilizată numai cu VOM WR.

Informații suplimentare

Rentabil și ușor de utilizat prin înlocuirea simplă a garniturii moi în cazul defecțiunilor sau la remontare.
Prevenirea deteriorărilor deoarece garnitura moale se poate monta după pregătirea țevii, respectiv după premontare.

Articol

Denumire	Seria	Presiune de lucru bar	Ø d2 (mm)	G1	L1 (mm)	S1
UEM NW 04 FM L WR	L	PN 500	6	M 12 x 1,5	14,5	14
UEM NW 06 FM L WR	L	PN 500	8	M 14 x 1,5	14,5	17
UEM NW 08 FM L WR	L	PN 500	10	M 16 x 1,5	15,5	19
UEM NW 10 FM L WR	L	PN 400	12	M 18 x 1,5	15,5	22
UEM NW 13 FM L WR	L	PN 400	15	M 22 x 1,5	17,0	27
UEM NW 16 FM L WR	L	PN 400	18	M 26 x 1,5	18,0	32
UEM NW 20 FM L WR	L	PN 250	22	M 30 x 2	20,0	36
UEM NW 25 FM L WR	L	PN 250	28	M 36 x 2	21,0	41
UEM NW 32 FM L WR	L	PN 250	35	M 45 x 2	24,0	50
UEM NW 40 FM L WR	L	PN 250	42	M 52 x 2	24,0	60
UEM NW 03 FM S WR	S	PN 800	6	M 14 x 1,5	16,5	17
UEM NW 04 FM S WR	S	PN 800	8	M 16 x 1,5	16,5	19
UEM NW 06 FM S WR	S	PN 800	10	M 18 x 1,5	17,5	22
UEM NW 08 FM S WR	S	PN 630	12	M 20 x 1,5	17,5	24
UEM NW 13 FM S WR	S	PN 630	16	M 24 x 1,5	20,5	30
UEM NW 16 FM S WR	S	PN 420	20	M 30 x 2	24,0	36
UEM NW 20 FM S WR	S	PN 420	25	M 36 x 2	27,0	46
UEM NW 25 FM S WR	S	PN 420	30	M 42 x 2	29,0	50
UEM NW 32 FM S WR	S	PN 420	38	M 52 x 2	32,5	60

Seria: LL = foarte ușoară L = ușoară S = grea – Ø d2 = diametru exterior țeavă

Accesorii

VOM WR	Ștuțuri de premontaj

Piese de schimb

WD WR	Garnitură moale pentru inel de tip UEM..WR

În pofida controlului minuțios nu putem exclude eventualele informații eronate și nu garantăm pentru datele cuprinse.