# HK B3/B5 400/690V IE2

Electromotor B3/B5.400/690V IE2

## Caracteristici

| | |
|---|---|
| **Execuţie** | Formă constructivă B3/B5<br>Picioare demontabile<br>Picioare fixe (începând cu HK160M4 ***) |
| **Tip de protecţie** | IP 55 |
| **Temperatură ambientală** | -20 °C până la +40 °C |
| **Material** | Carcasă: Aluminiu<br>Carcasă: Fontă cenuşie (începând cu HK160M4B354-6IE2) |



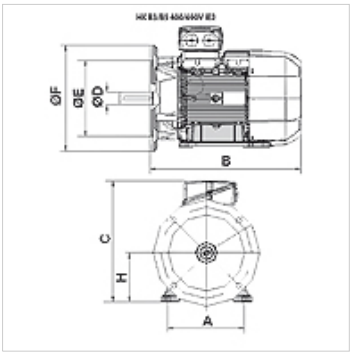


## Descriere

Motoare cu economie de energie cu rotor în colivie cu autorăcire
High Efficiency IE2 - IEC60034-30:2008
Tensiune măsurată 400/690V 50Hz, 460V 60Hz; 4 poli
Toleranță de tensiune +- 5%
Începând de la 11kW incl. Protecție termică (PTC conductor rece)

## Articol

| Denumire | n 50 Hz (rpm) | n 60 Hz (rpm) | P 50 Hz (kW) | P 60 Hz (kW) | I 50 Hz (A) | LF 50 Hz | A (mm) | H (mm) | B (mm) | C (mm) | Ø arbore D (mm) | Ø E (mm) | Ø F (mm) | η (IE2) % | Greutate (kg) |
|---|---|---|---|---|---|---|---|---|---|---|---|---|---|---|---|
| **HK 112M4 B35 4-6 IE2** | 1460 | 1760 | 4,00 | 4,60 | 8,20 | 0,81 | 190 | 112 | 375 | 302 | 28 | 180 | 250 | 85,5 | 29,0 |
| **HK 132SB4 B35 4-6 IE2** | 1460 | 1760 | 5,50 | 6,30 | 11,20 | 0,80 | 216 | 132 | 390 | 342 | 38 | 230 | 300 | 87,7 | 42,0 |

P 50 Hz = nominal output at 400 V/50 Hz – P 60 Hz = Putere nominală la 400 V/60 Hz – n 50 Hz = Turație nominală la 400 V/50 Hz – n 60 Hz = Turație nominală la 400 V/60 Hz – I 50 Hz = Intensitate nominală la 400 V/50 Hz – LF 50 Hz = Factor de putere cos phi la 50 Hz – η (IE2) = randament conform IE2 în % (la sarcină plină)

*În pofida controlului minuțios nu putem exclude eventualele informații eronate și nu garantăm pentru datele cuprinse.*