DAMPF HR VA

Armături pentru abur HR, cu colier de strângere, oțel superior

Caracteristici

Domeniul de utilizare	Utilizare la apă fierbinte sau abur saturat
Racord 1	Filete conice exterioare BSPT
Formă de etanșare 1	cu etanșare pe suprafață
Presiune de lucru	până la 18 bari
Prescurtare	AGR plat
Standard	DIN EN 14423 Normă filete ISO 228/DIN 2999
Set de livrare	cu coliere de prindere
Domeniu de temperaturi	Vapori saturați până la +210 °C Apă fierbinte până la +120 °C
Material	oțel inoxidabil Coliere de prindere din oțel inoxidabil



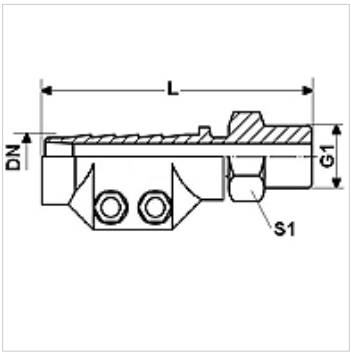

Articol

Denumire	DN	Dimensiune	Țol	G1	L (mm)	Domeniu de strângere (mm)	S1 (mm)
DAMPF 13 HR VA	12	8	1/2"	G 1/2" -14	95,0	24 - 26	22
DAMPF 19 HR VA	19	12	3/4"	G 3/4" -14	95,0	32 - 34	27
DAMPF 25 HR VA	25	16	1"	G 1" -11	100,0	39 - 41	36
DAMPF 32 HR VA	31	20	1.1/4"	G 1.1/4" -11	105,0	47 - 50	46
DAMPF 38 HR VA	38	24	1.1/2"	G 1.1/2" -11	125,0	53 - 56	50
DAMPF 50 HR VA	51	32	2"	G 2" -11	140,0	67 - 69	60

DN = diametru nominal

Variante produs

DAMPF AR	Armături pentru abur AR, cu piesă de strângere, oțel, Oțel
DAMPF AR MG	Armături pentru abur AR, cu piesă de strângere, alamă, Alamă

În pofida controlului minuțios nu putem exclude eventualele informații eronate și nu garantăm pentru datele cuprinse.