KS FIX AL

Piesă de prindere pentru îmbinare cu știfturi, aluminiu

Caracteristici

Domeniul de utilizare	Îmbinare prin furtun armături piesă de strângere
Tip constructiv	Piese de prindere țevi
Tip constructiv - element suplimentar	pentru îmbinare cu știfturi
Material	Aluminiu



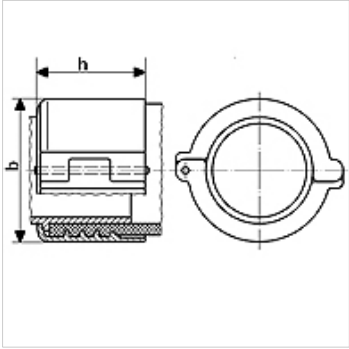

Articol

Denumire	pentru furtun	Domeniu de strângere (mm)	presiune max. de lucru (bar)	b (mm)	h (mm)
KS 36-39 FIX AL	25 x 6	36 - 39	16	58	46
KS 43-46 FIX AL	32 x 6	43 - 46	16	66	48
KS 50-53 FIX AL	38 x 6,5	50 - 53	16	73	52
KS 63-67 FIX AL	50 x 8	63 - 67	16	89	56
KS 89-94 FIX AL	75 x 8	89 - 94	16	118	76

În pofida controlului minuțios nu putem exclude eventualele informații eronate și nu garantăm pentru datele cuprinse.