HK HM BMT
Motor Geroller BMT CN

Caracteristici

Racord	Racorduri ulei: A + B = G 3/4"; preaplin ulei = G 1/4"
Execuţie	Economy variant / short shaft always connect drain line Four hole flange bolt circle 160 Arbore Ø 40mm, lungime 60mm
Presiunea tur şi retur cu conducta pentru uleiul de scurgere max.	210 bar



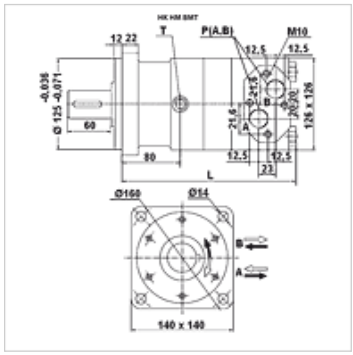

Indicaţie

Se recomandă racordarea generală a conductei de preaplin ulei!

Articol

Denumire	Debit max. (L/min)	Volum tranzitat (cc)	Turaţie min. (rpm)	Turaţie max. (rpm)	Cuplu motor max. (N-m)	Cădere de presiune max. (bar)	Pmax. at 0-100 rpm (bar)	Pmax. at 100-300 rpm (bar)	Pmax. at 300 rpm (bar)	L (mm)	Greu-tate (kg)
HK HM BMT 160	100	158,8	10	625	450	200	75	40	20	210	20,3
HK HM BMT 200	125	200,8	10	625	560	200	75	40	20	215	20,8
HK HM BMT 250	125	252,2	10	500	710	200	75	40	20	220	21,4
HK HM BMT 315	125	317,5	10	280	900	200	75	40	20	227	22,4
HK HM BMT 400	125	401,6	10	305	1000	180	75	40	20	236	23,0
HK HM BMT 500	125	535,5	10	240	1120	160	75	40	-	255	24,0

max. pressure on shaft seal (without leak oil line) or pressure in leak oil line – Valorile pentru cuplul de rotaţie şi căderea de presiune sunt valabile pentru regimul continuu – pmax: = presiunea max.

Accesorii

HK V0 590	Supapă de şoc

Piese de schimb

HK HM BM DS	Set de etanşare pentru motorul planetar al unităţii hidraulice CN

În pofida controlului minuţios nu putem exclude eventualele informaţii eronate şi nu garantăm pentru datele cuprinse.