PA 800 HS

Caracteristici

Domeniul de utilizare	Armătură de sertizare pentru furtunuri HD 800
Racord 1	Filet metric exterior cilindric
Formă de etanşare 1	Con interior 24°
Standard	ISO 8434-1
Prescurtare	CES
Integrare	cu siguranță contra ruperii (Interlock)
Set de livrare	Niplu de presare + montură presată
Material	Oțel
Protecţia suprafeţei	acoperire galvanică



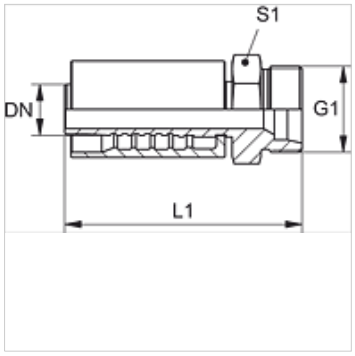

Indicaţie

Pentru îmbunătățirea etanșării, armătura se prelucrează la mărimea 20 [DN31] cu 2 inele O 27,3mm x 2,4mm (material:EPDM). În acest mod se atinge o etanșare cu clasa de scurgere 0 la îmbinările cu furtun și armături.

Articol

Denumire	DN*	Dimensiune	Ţol	G1	pentru Ø exterior ţeavă (mm)	L1 (mm)	S1	Presiune de lucru (bar)
PA 816 HS	16	10	5/8"	M 30 x 2	20	86,4	32	500,0
PA 820 HS	19	12	3/4"	M 36 x 2	25	88,4	41	500,0
PA 825 HS	25	16	1"	M 42 x 2	30	110,0	46	500,0
PA 832 HS	31	20	1.1/4"	M 52 x 2	38	124,4	55	500,0

În pofida controlului minuțios nu putem exclude eventualele informații eronate și nu garantăm pentru datele cuprinse.