# K-3 BKR MINI T

3-way mini ball valves, T-Bore

## Caracteristici

| | |
|---|---|
| **Domeniul de utilizare** | Compressed air, water, oil |
| **Presiune de lucru** | -0,99 bar - 20 bar |
| **Temperatura de lucru** | -20 °C to +80 °C |
| **Descriere filet** | G thread acc. DIN EN ISO 228-1 |
| **Carcasă şi bilă** | Chrome-plated brass |
| **Manetă** | PA 66 glass fibre-reinforced |
| **Etanşare bilă** | PTFE |
| **Etanşare ax** | NBR |

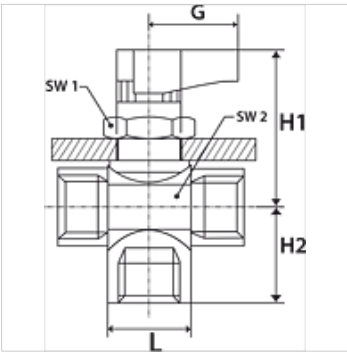


## Indicaţie

Alte date sunt disponibile la cerere.

## Articol

| Denumire | DN | Filet | G (mm) | H1 (mm) | H2 (mm) | L (mm) | Deschiderea cheii 1 (mm) | Deschiderea cheii 2 (mm) |
|---|---|---|---|---|---|---|---|---|
| **K- 07 30 29 90** | 5 | G 1/8 female | 19,00 | 33,5 | 15,5 | 35,0 | 17 | 17 |
| **K- 07 30 29 91** | 5 | G 1/4 female | 19,00 | 33,5 | 17,5 | 37,0 | 17 | 17 |
| **K- 07 30 29 92** | 7 | G 3/8 female | 19,00 | 35,0 | 19,5 | 42,0 | 17 | 21 |

*În pofida controlului minuţios nu putem exclude eventualele informaţii eronate şi nu garantăm pentru datele cuprinse.*