K-VERTEILER 3-FACH HANSA PRO

Distributor 3-fold with pressure switch, HANSA PRO

HANSA FLEX

Caracteristici

Temperatură mediu	-10 °C to +50 °C
Temperatură ambientală	-10 °C to +50 °C
Medii	Aer comprimat
Tip de fixare	Line mounting, mounting kit or wall mounting
Poziție de montare	Any
Domeniu de reglare	0,3 - 2 bar
Debit nominal G 1/2	11.000 l/min (P1 = 6 bar/Delta P = 1 bar)
Debit nominal G 3/8	7.250 l/min (P1 = 6 bar/Delta P = 1 bar)
Debit nominal spate (P – E)	2.250 l/min (P1 = 6 bar/Delta P = 1 bar)
Debit nominal sus (P – D)	2.250 l/min (P1 = 6 bar/Delta P = 1 bar)
Debit nominal jos (P – B)	5.500 l/min (P1 = 6 bar/Delta P = 1 bar)
Debit nominal față (P – C)	2.250 l/min (P1 = 6 bar/Delta P = 1 bar)
PE max 11	16 bar
Carcasă	PA66



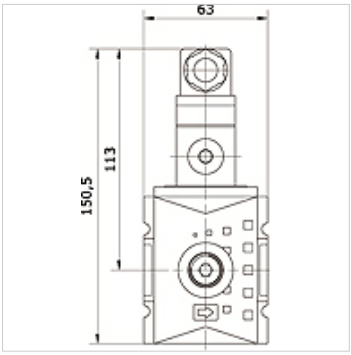

Articol

Denumire	Racord P + A	Racord B	Racord C	Racord D	Racord E	Presiune de plesnire (bar)	Dimensiunea constructivă
K- 07 25 22 38	G 3/8 i	G 1/2 i	G 3/8 i	G 1/4 i	G 3/8 i	5	2
K- 07 25 22 39	G 3/8 i	G 1/2 i	G 3/8 i	G 1/4 i	G 3/8 i	10	2
K- 07 25 22 40	G 3/8 i	G 1/2 i	G 3/8 i	G 1/4 i	G 3/8 i	20	2
K- 07 25 22 41	G 3/8 i	G 1/2 i	G 3/8 i	G 1/4 i	G 3/8 i	25	2
K- 07 25 22 42	G 1/2 i	G 1/2 i	G 3/8 i	G 1/4 i	G 3/8 i	5	2
K- 07 25 22 43	G 1/2 i	G 1/2 i	G 3/8 i	G 1/4 i	G 3/8 i	10	2
K- 07 25 22 44	G 1/2 i	G 1/2 i	G 3/8 i	G 1/4 i	G 3/8 i	20	2
K- 07 25 22 45	G 1/2 i	G 1/2 i	G 3/8 i	G 1/4 i	G 3/8 i	25	2

În pofida controlului minuțios nu putem exclude eventualele informații eronate și nu garantăm pentru datele cuprinse.