# TR VA

Ввертное резьбовое соединение, Т-образное

## Свойства

| | |
|---|---|
| **Соединение 1** | Наружная резьба BSP, цилиндрическая |
| **Форма уплотнения 1** | Форма B |
| **Соединение 2 + 3** | Метрическая наружная резьба, цилиндрическая |
| **Форма уплотнения 2 + 3** | Внутренний конус 24° |
| **Модель** | Ввертное резьбовое соединение |
| **Конструкция** | Т-образная форма |
| **Норма** | DIN 2353<br>ISO 8434-1 |
| **Комплект поставки** | Штуцер с накидной гайкой и режущим кольцом |
| **Материал** | нержавеющая сталь |



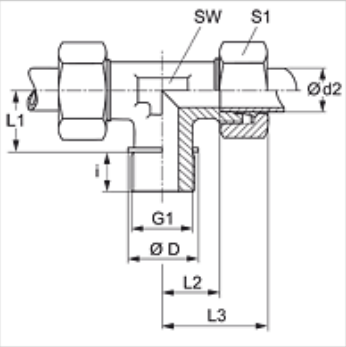


## Указание

Указания по монтажу, установке, нагрузке давлением и допустимым рабочим температурам представлены в технической информации для резьбовых трубных соединений.

## Изделие

| Наименование | Серия | Рабочее давление, бар | Ø d2 (mm) | G1 | Ø D (mm) | i (mm) | L1 (mm) | L2 (mm) | L3 (mm) | SW (mm) | S1 |
|---|---|---|---|---|---|---|---|---|---|---|---|
| **TR NW 20 HL VA** | L | PN 160 | 22 | G 3/4" -14 | 32 | 16 | 26 | 27,5 | 44 | 27 | 36 |
| **TR NW 25 HL VA** | L | PN 160 | 28 | G 1" -11 | 39 | 18 | 30 | 30,5 | 47 | 36 | 41 |
| **TR NW 32 HL VA** | L | PN 160 | 35 | G 1.1/4" -11 | 49 | 20 | 34 | 34,5 | 56 | 41 | 50 |
| **TR NW 40 HL VA** | L | PN 160 | 42 | G 1.1/2" -11 | 55 | 22 | 39 | 40,0 | 63 | 50 | 60 |
| | | | | | | | | | | | |
| **TR NW 16 HS VA** | S | PN 400 | 20 | G 3/4" -14 | 32 | 16 | 26 | 26,5 | 48 | 27 | 36 |
| **TR NW 20 HS VA** | S | PN 250 | 25 | G 1" -11 | 39 | 18 | 30 | 30,0 | 54 | 36 | 46 |
| **TR NW 25 HS VA** | S | PN 160 | 30 | G 1.1/4" -11 | 49 | 20 | 34 | 35,5 | 62 | 41 | 50 |
| **TR NW 32 HS VA** | S | PN 160 | 38 | G 1.1/2" -11 | 55 | 22 | 39 | 41,0 | 72 | 50 | 60 |

Серия: LL = очень легкая  L = легкая  S = тяжелая – PN = номинальное давление  PB = макс. рабочее давление – Ø d2 = наружный диаметр трубы

## Варианты изделия

| | |
|---|---|
| **TR** | Ввертное резьбовое соединение, Т-образное, Сталь |
| **TR VA** | Ввертное резьбовое соединение, Т-образное, нержавеющая сталь |

*Несмотря на тщательную проверку мы не может исключить ошибки, поэтому мы не берем на себя ответственность за содержащуюся информацию.*