XGAM

Навинчиваемое резьбовое соединение

HANSA-FLEX

Свойства

Соединение 1	Метрическая внутренняя резьба, цилиндрическая
Форма уплотнения 1	Форма A
Соединение 2	Метрическая наружная резьба, цилиндрическая
Форма уплотнения 2	Внутренний конус 24°
Модель	Навинчиваемое резьбовое соединение
Конструкция	прямые
Норма	DIN 2353 ISO 8434-1
Комплект поставки	Штуцер (без накидной гайки и режущего кольца)
Материал	Сталь
Защита поверхности	Гальваническое покрытие



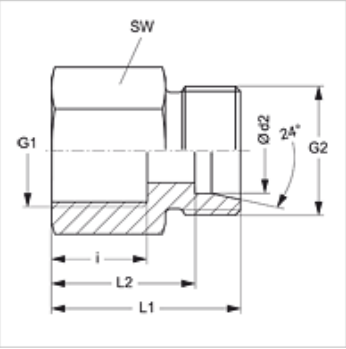

Указание

Указания по монтажу, установке, нагрузке давлением и допустимым рабочим температурам представлены в технической информации для резьбовых трубных соединений.

Изделие

Наименование	Серия	Рабочее давление, бар	Ø d2 (mm)	G1	G2	i (mm)	L1 (mm)	L2 (mm)	SW (mm)
XGAM NW 04 HL	L	PN 315	6	M 10 x 1	M 12 x 1,5	12,5	26,5	19,5	14
XGAM NW 04 HL 22	L	PN 315	6	M 22 x 1,5	M 12 x 1,5	19,0	35,0	28,0	27
XGAM NW 06 HL	L	PN 315	8	M 12 x 1,5	M 14 x 1,5	17,0	31,0	24,0	17
XGAM NW 06 HL 22	L	PN 315	8	M 22 x 1,5	M 14 x 1,5	19,0	35,0	29,0	27
XGAM NW 08 HL	L	PN 315	10	M 14 x 1,5	M 16 x 1,5	17,0	32,0	25,0	19
XGAM NW 08 HL 22	L	PN 315	10	M 22 x 1,5	M 16 x 1,5	19,0	36,0	29,0	27
XGAM NW 10 HL	L	PN 315	12	M 16 x 1,5	M 18 x 1,5	17,0	33,0	26,0	22
XGAM NW 10 HL 18	L	PN 315	12	M 18 x 1,5	M 18 x 1,5	17,0	34,0	27,0	24
XGAM NW 10 HL 22	L	PN 315	12	M 22 x 1,5	M 18 x 1,5	19,0	36,0	29,0	27
XGAM NW 13 HL	L	PN 315	15	M 18 x 1,5	M 22 x 1,5	17,0	35,0	28,0	24
XGAM NW 13 HL 22	L	PN 315	15	M 22 x 1,5	M 22 x 1,5	19,0	37,0	30,0	27
XGAM NW 16 HL	L	PN 315	18	M 22 x 1,5	M 26 x 1,5	19,0	37,0	29,5	27
XGAM NW 20 HL	L	PN 160	22	M 26 x 1,5	M 30 x 2	21,0	42,0	34,5	32
XGAM NW 25 HL	L	PN 160	28	M 33 x 2	M 36 x 2	24,0	45,0	37,5	41
XGAM NW 32 HL	L	PN 160	35	M 42 x 2	M 45 x 2	26,0	51,0	40,5	55
XGAM NW 40 HL	L	PN 160	42	M 48 x 2	M 52 x 2	28,0	53,0	42,0	60
XGAM NW 03 HS	S	PN 400	6	M 12 x 1,5	M 14 x 1,5	17,0	33,0	26,0	17
XGAM NW 04 HS	S	PN 400	8	M 14 x 1,5	M 16 x 1,5	17,0	33,0	26,0	19
XGAM NW 06 HS	S	PN 400	10	M 16 x 1,5	M 18 x 1,5	17,0	34,0	26,5	22
XGAM NW 08 HS	S	PN 400	12	M 18 x 1,5	M 20 x 1,5	17,0	35,0	27,5	24
XGAM NW 10 HS	S	PN 400	14	M 20 x 1,5	M 22 x 1,5	19,0	39,0	31,0	27
XGAM NW 13 HS	S	PN 400	16	M 22 x 1,5	M 24 x 1,5	19,0	39,0	30,5	30
XGAM NW 16 HS	S	PN 315	20	M 27 x 2	M 30 x 2	22,0	45,0	34,5	36
XGAM NW 20 HS	S	PN 315	25	M 33 x 2	M 36 x 2	24,0	49,0	37,0	41
XGAM NW 25 HS	S	PN 315	30	M 42 x 2	M 42 x 2	26,0	55,0	41,5	55
XGAM NW 32 HS	S	PN 250	38	M 48 x 2	M 52 x 2	28,0	59,0	43,0	60

Серия: LL = очень легкая L = легкая S = тяжелая – PN = номинальное давление PB = макс. рабочее давление – Ø d2 = наружный диаметр трубы

Варианты изделия

XGAM VA	Навинчиваемое резьбовое соединение, нержавеющая сталь
GAM	Навинчиваемое резьбовое соединение, Сталь

Несмотря на тщательную проверку мы не может исключить ошибки, поэтому мы не берем на себя ответственность за содержащуюся информацию.