# XVMK VA

Ввертное резьбовое соединение

## Свойства

| | |
|---|---|
| **Соединение 1** | Метрическая наружная резьба, коническая |
| **Форма уплотнения 1** | Резьбовое уплотнение |
| **Соединение 2** | Метрическая наружная резьба, цилиндрическая |
| **Форма уплотнения 2** | Внутренний конус 24° |
| **Модель** | Ввертное резьбовое соединение |
| **Конструкция** | прямые |
| **Норма** | DIN 3901 |
| **Комплект поставки** | Штуцер (без накидной гайки и режущего кольца) |
| **Материал** | нержавеющая сталь |



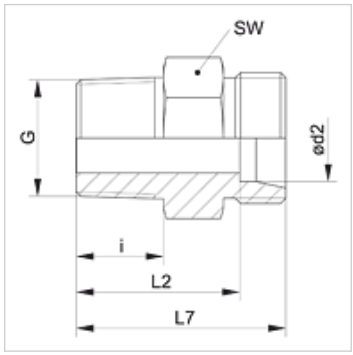


## Указание

Указания по монтажу, установке, нагрузке давлением и допустимым рабочим температурам представлены в технической информации для резьбовых трубных соединений.

## Изделие

| Наименование | Серия | Рабочее давление, бар | Ø d2 (mm) | G | i (mm) | L2 (mm) | L7 (mm) | SW (mm) |
|---|---|---|---|---|---|---|---|---|
| **XVM 04 LL 6 VA** | LL | PN 100 | 4 | M 6 x 1 K | 8 | 16,0 | 20 | 9 |
| **XVM 04 LL VA** | LL | PN 100 | 4 | M 8 x 1 K | 8 | 16,0 | 20 | 9 |
| **XVM 04 LL 10 VA** | LL | PN 100 | 4 | M 10 x 1 K | 8 | 16,0 | 20 | 11 |
| **XVM 06 LL 6 VA** | LL | PN 100 | 6 | M 6 x 1 K | 8 | 14,5 | 20 | 11 |
| **XVM 06 LL 8 VA** | LL | PN 100 | 6 | M 8 x 1 K | 8 | 14,5 | 20 | 11 |
| **XVM 06 LL VA** | LL | PN 100 | 6 | M 10 x 1 K | 8 | 14,5 | 20 | 11 |
| **XVM 08 LL 6 VA** | LL | PN 100 | 8 | M 6 x 1 K | 8 | 16,5 | 22 | 12 |
| **XVM 08 LL 8 VA** | LL | PN 100 | 8 | M 8 x 1 K | 8 | 16,5 | 22 | 12 |
| **XVM 08 LL VA** | LL | PN 100 | 8 | M 10 x 1 K | 8 | 16,5 | 22 | 12 |
| | | | | | | | | |
| **XVMK NW 04 HL VA** | L | PN 315 | 6 | M 10 x 1 K | 8 | 15,0 | 22 | 12 |
| **XVMK NW 04 HL 12 VA** | L | PN 315 | 6 | M 12 x 1,5 K | 12 | 20,0 | 27 | 14 |
| **XVMK NW 06 HL VA** | L | PN 315 | 8 | M 12 x 1,5 K | 12 | 20,0 | 27 | 14 |
| **XVMK NW 06 HL 14 VA** | L | PN 315 | 8 | M 14 x 1,5 K | 12 | 20,0 | 27 | 17 |
| **XVMK NW 08 HL VA** | L | PN 315 | 10 | M 14 x 1,5 K | 12 | 21,0 | 28 | 17 |
| **XVMK NW 08 HL 16 VA** | L | PN 315 | 10 | M 16 x 1,5 K | 12 | 21,0 | 28 | 17 |
| **XVMK NW 10 HL VA** | L | PN 315 | 12 | M 16 x 1,5 K | 12 | 22,0 | 29 | 19 |
| **XVMK NW 10 HL 18 VA** | L | PN 315 | 12 | M 18 x 1,5 K | 12 | 22,0 | 29 | 22 |
| **XVMK NW 13 HL VA** | L | PN 315 | 15 | M 18 x 1,5 K | 12 | 23,0 | 30 | 24 |
| **XVMK NW 16 HL VA** | L | PN 315 | 18 | M 22 x 1,5 K | 14 | 25,5 | 33 | 27 |

Серия: LL = очень легкая  L = легкая  S = тяжелая – PN = номинальное давление  PB = макс. рабочее давление – Ø d2 = наружный диаметр трубы

## Варианты изделия

| | |
|---|---|
| **XVMK** | Ввертное резьбовое соединение, Сталь |
| **VMK VA** | Ввертное резьбовое соединение, нержавеющая сталь |

*Несмотря на тщательную проверку мы не может исключить ошибки, поэтому мы не берем на себя ответственность за содержащуюся информацию.*