# W45 O HJOF VA

Ввертный штуцер, угол 45°

## Свойства

| | |
|---|---|
| **Соединение 1** | Наружная резьба UN/UNF |
| **Форма уплотнения 1** | Уплотнение ввертного штуцера кольцом круглого сечения |
| **Соединение 2** | Наружная резьба ORFS |
| **Форма уплотнения 2** | Плоское уплотнение с кольцом круглого сечения |
| **Модель** | Ввертный штуцер с регулировкой положения |
| **Конструкция** | Угол 45° |
| **Материал** | нержавеющая сталь |



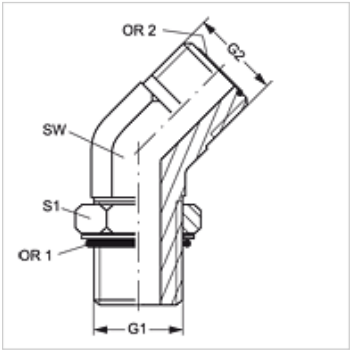


## Указания по заказу

NBR уплотнения

FPM (Витон) по запросу

## Изделие

| Наименование | G1 | G2 | SW (mm) | S1 | OR1 | OR2 |
|---|---|---|---|---|---|---|
| **W45 O 04 HJOF VA** | 7/16" -20 UNF | 9/16" -18 UNF | 14 | 16 | 8,92 x 1,83 | 7,65 x 1,78 |
| **W45 O 06 HJOF VA** | 9/16" -18 UNF | 11/16" -16 UN | 19 | 19 | 11,89 x 1,98 | 9,25 x 1,78 |
| **W45 O 08 HJOF VA** | 3/4" -16 UNF | 13/16" -16 UN | 19 | 24 | 16,36 x 2,21 | 12,42 x 1,78 |
| **W45 O 10 HJOF VA** | 7/8" -14 UNF | 1" -14 UNS | 27 | 27 | 19,18 x 2,46 | 15,60 x 1,78 |
| **W45 O 12 HJOF VA** | 1.1/16" -12 UN | 1.3/16" -12 UN | 30 | 35 | 23,47 x 2,95 | 18,77 x 1,78 |

SW, S1, S2 = размер под ключ

## Варианты изделия

| | |
|---|---|
| **W45 O HJOF** | Ввертный штуцер, угол 45°, Сталь |

*Несмотря на тщательную проверку мы не может исключить ошибки, поэтому мы не берем на себя ответственность за содержащуюся информацию.*