RD
Обратный клапан, соединитель

HANSA-FLEX

Свойства

Соединение 1 + 2	Метрическая наружная резьба, цилиндрическая
Форма уплотнения 1 + 2	Внутренний конус 24°
Модель	Обратный клапан, соединитель
Норма	DIN 3865
Комплект поставки	Штуцер с накидной гайкой и режущим кольцом
Материал	Сталь
Защита поверхности	Гальваническое покрытие



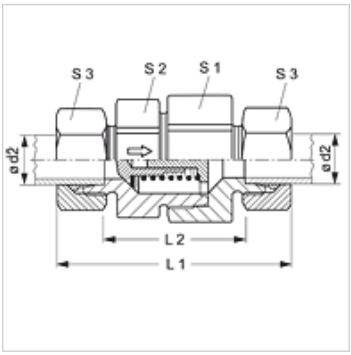

Указание

Указания по монтажу, установке, нагрузке давлением и допустимым рабочим температурам представлены в технической информации для резьбовых трубных соединений.

Указания по заказу

Поставляется также для давления срабатывания 0,2; 0,5; 2; 3; 5 бар.

Изделие

Наименование	Давление реагирования	Серия	Рабочее давление, бар	Ø d2 (mm)	L1 (mm)	L2 (mm)	S1	S2	S3
RD NW 04 HL	ок. 1 бар	L	PN 250	6	58,0	29,0	19	17	14
RD NW 06 HL	ок. 1 бар	L	PN 250	8	59,0	30,0	24	22	17
RD NW 08 HL	ок. 1 бар	L	PN 250	10	69,5	40,5	27	24	19
RD NW 10 HL	ок. 1 бар	L	PN 250	12	72,5	43,5	30	27	22
RD NW 13 HL	ок. 1 бар	L	PN 250	15	77,5	47,5	36	32	27
RD NW 16 HL	ок. 1 бар	L	PN 160	18	83,5	51,5	41	38	32
RD NW 20 HL	ок. 1 бар	L	PN 160	22	93,5	61,5	50	46	36
RD NW 25 HL	ок. 1 бар	L	PN 100	28	102,5	69,5	60	55	41
RD NW 32 HL	ок. 1 бар	L	PN 100	35	117,5	74,5	70	65	50
RD NW 40 HL	ок. 1 бар	L	PN 100	42	119,0	74,0	70	65	60
RD NW 03 HS	ок. 1 бар	S	PN 400	6	63,5	34,5	19	17	17
RD NW 04 HS	ок. 1 бар	S	PN 400	8	63,5	34,5	19	17	19
RD NW 06 HS	ок. 1 бар	S	PN 400	10	72,5	40,5	24	22	22
RD NW 08 HS	ок. 1 бар	S	PN 400	12	74,5	42,5	27	24	24
RD NW 10 HS	ок. 1 бар	S	PN 315	14	82,5	47,5	32	27	27
RD NW 13 HS	ок. 1 бар	S	PN 315	16	86,5	50,5	36	32	30
RD NW 16 HS	ок. 1 бар	S	PN 250	20	97,5	54,5	41	38	36
RD NW 20 HS	ок. 1 бар	S	PN 250	25	106,5	58,5	50	46	46
RD NW 25 HS	ок. 1 бар	S	PN 250	30	122,5	69,5	60	55	50
RD NW 32 HS	ок. 1 бар	S	PN 250	38	136,5	75,5	70	65	60

PN = номинальное давление PB = макс. рабочее давление – Серия: LL = очень легкая L = легкая S = тяжелая – Ø = наружный диаметр трубы

Варианты изделия

RD VA	Обратный клапан, соединитель, нержавеющая сталь
XRD	Обратный клапан, соединитель, Сталь

Принадлежности

RD FEDER	Пружина для обратного клапана
RD FEDER PT	Пружина для обратного клапана

Несмотря на тщательную проверку мы не может исключить ошибки, поэтому мы не берем на себя ответственность за содержащуюся информацию.