XRD VA

Обратный клапан, соединитель

Свойства

Соединение 1 + 2	Метрическая наружная резьба, цилиндрическая
Форма уплотнения 1 + 2	Внутренний конус 24°
Модель	Обратный клапан, соединитель
Норма	DIN 3865
Комплект поставки	Штуцер (без накидной гайки и режущего кольца)
Материал	нержавеющая сталь



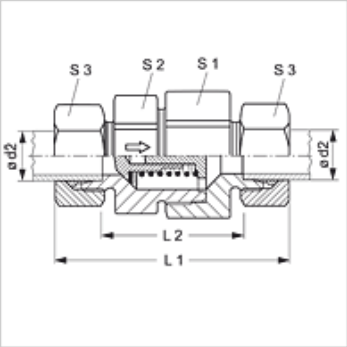

Указание

Указания по монтажу, установке, нагрузке давлением и допустимым рабочим температурам представлены в технической информации для резьбовых трубных соединений.

Указания по заказу

Поставляется также для давления срабатывания 0,2; 0,5; 2; 3; 5 бар.

Изделие

Наименование	Давление реагирования	Серия	Рабочее давление, бар	Ø d2 (mm)	L1 (mm)	L2 (mm)	S1	S2	S3
XRD NW 04 HL VA	ок. 1 бар	L	PN 250	6	58,0	29,0	19	17	14
XRD NW 06 HL VA	ок. 1 бар	L	PN 250	8	59,0	30,0	24	22	17
XRD NW 08 HL VA	ок. 1 бар	L	PN 250	10	69,5	40,5	27	24	19
XRD NW 10 HL VA	ок. 1 бар	L	PN 250	12	72,5	43,5	30	27	22
XRD NW 13 HL VA	ок. 1 бар	L	PN 250	15	77,5	47,5	36	32	27
XRD NW 16 HL VA	ок. 1 бар	L	PN 160	18	83,5	51,5	41	38	32
XRD NW 20 HL VA	ок. 1 бар	L	PN 160	22	93,5	61,5	50	46	36
XRD NW 25 HL VA	ок. 1 бар	L	PN 100	28	102,5	69,5	60	55	41
XRD NW 32 HL VA	ок. 1 бар	L	PN 100	35	117,5	74,5	70	65	50
XRD NW 40 HL VA	ок. 1 бар	L	PN 100	42	119,0	74,0	70	65	60
XRD NW 03 HS VA	ок. 1 бар	S	PN 400	6	63,5	34,5	19	17	17
XRD NW 04 HS VA	ок. 1 бар	S	PN 400	8	63,5	34,5	19	17	19
XRD NW 06 HS VA	ок. 1 бар	S	PN 400	10	72,5	40,5	24	22	22
XRD NW 08 HS VA	ок. 1 бар	S	PN 400	12	74,5	42,5	27	24	24
XRD NW 10 HS VA	ок. 1 бар	S	PN 315	14	82,5	47,5	32	27	27
XRD NW 13 HS VA	ок. 1 бар	S	PN 315	16	86,5	50,5	36	32	30
XRD NW 16 HS VA	ок. 1 бар	S	PN 250	20	97,5	54,5	41	38	36
XRD NW 20 HS VA	ок. 1 бар	S	PN 250	25	106,5	58,5	50	46	46
XRD NW 25 HS VA	ок. 1 бар	S	PN 250	30	122,5	69,5	60	55	50
XRD NW 32 HS VA	ок. 1 бар	S	PN 250	38	136,5	75,5	70	65	60

Ø = наружный диаметр трубы – Серия: LL = очень легкая L = легкая S = тяжелая – PN = номинальное давление PB = макс. рабочее давление

Варианты изделия

XRD	Обратный клапан, соединитель, Сталь
RD VA	Обратный клапан, соединитель, нержавеющая сталь

Несмотря на тщательную проверку мы не может исключить ошибки, поэтому мы не берем на себя ответственность за содержащуюся информацию.