# GV 90 H

Поворотное резьбовое соединение, угол 90°, подшипник скольжения

## Свойства

| | |
|---|---|
| **Соединение 1** | Метрическая наружная резьба, цилиндрическая |
| **Форма уплотнения 1** | Внутренний конус 24° |
| **Соединение 2** | Метрическая наружная резьба, цилиндрическая |
| **Форма уплотнения 2** | Внутренний конус 24° |
| **Модель** | Поворотное резьбовое соединение |
| **Дополнение к модели** | Подшипник скольжения |
| **Конструкция** | Угол 90° |
| **Комплект поставки** | Штуцер (без накидной гайки и режущего кольца) |
| **Материал** | Сталь |
| **Защита поверхности** | Гальваническое покрытие |



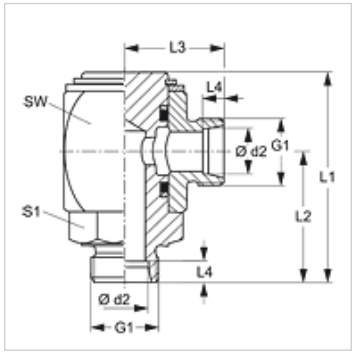


## Указание

Указания по монтажу, установке, нагрузке давлением и допустимым рабочим температурам представлены в технической информации для резьбовых трубных соединений.

## Изделие

| Наименование | Серия | Рабочее давление, бар | Ø d2 (mm) | G1 | L1 (mm) | L2 (mm) | L3 (mm) | L4 (mm) | SW (mm) | S1 |
|---|---|---|---|---|---|---|---|---|---|---|
| **GV 90 NW 04 HL H** | L | PN 250 | 6 | M 12 x 1,5 | 49 | 31 | 23 | 7,0 | 27 | 19 |
| **GV 90 NW 06 HL H** | L | PN 250 | 8 | M 14 x 1,5 | 54 | 33 | 25 | 7,0 | 30 | 22 |
| **GV 90 NW 08 HL H** | L | PN 250 | 10 | M 16 x 1,5 | 57 | 36 | 27 | 7,0 | 32 | 24 |
| **GV 90 NW 10 HL H** | L | PN 250 | 12 | M 18 x 1,5 | 63 | 39 | 29 | 7,0 | 36 | 27 |
| **GV 90 NW 13 HL H** | L | PN 250 | 15 | M 22 x 1,5 | 68 | 42 | 32 | 7,0 | 40 | 32 |
| **GV 90 NW 16 HL H** | L | PN 160 | 18 | M 26 x 1,5 | 75 | 46 | 34 | 7,5 | 45 | 36 |
| **GV 90 NW 20 HL H** | L | PN 160 | 22 | M 30 x 2 | 89 | 54 | 41 | 7,5 | 55 | 41 |
| **GV 90 NW 25 HL H** | L | PN 100 | 28 | M 36 x 2 | 103 | 62 | 46 | 7,5 | 65 | 50 |
| **GV 90 NW 32 HL H** | L | PN 100 | 35 | M 45 x 2 | 115 | 69 | 53 | 10,5 | 75 | 55 |
| **GV 90 NW 40 HL H** | L | PN 100 | 42 | M 52 x 2 | 147 | 90 | 61 | 11,0 | 90 | 70 |
| **GV 90 NW 03 HS H** | S | PN 400 | 6 | M 14 x 1,5 | 51 | 33 | 25 | 7,0 | 27 | 19 |
| **GV 90 NW 04 HS H** | S | PN 400 | 8 | M 16 x 1,5 | 51 | 33 | 25 | 7,0 | 27 | 19 |
| **GV 90 NW 06 HS H** | S | PN 400 | 10 | M 18 x 1,5 | 56 | 35 | 27 | 7,5 | 30 | 22 |
| **GV 90 NW 08 HS H** | S | PN 400 | 12 | M 20 x 1,5 | 58 | 37 | 28 | 7,5 | 32 | 24 |
| **GV 90 NW 10 HS H** | S | PN 400 | 14 | M 22 x 1,5 | 66 | 42 | 32 | 8,0 | 36 | 27 |
| **GV 90 NW 13 HS H** | S | PN 400 | 16 | M 24 x 1,5 | 70 | 44 | 34 | 8,5 | 40 | 32 |
| **GV 90 NW 16 HS H** | S | PN 250 | 20 | M 30 x 2 | 79 | 50 | 38 | 10,5 | 45 | 36 |
| **GV 90 NW 20 HS H** | S | PN 250 | 25 | M 36 x 2 | 93 | 58 | 45 | 12,0 | 55 | 41 |
| **GV 90 NW 25 HS H** | S | PN 250 | 30 | M 42 x 2 | 109 | 68 | 52 | 13,5 | 65 | 50 |
| **GV 90 NW 32 HS H** | S | PN 250 | 38 | M 52 x 2 | 121 | 75 | 59 | 16,0 | 75 | 55 |

Серия: LL = очень легкая  L = легкая  S = тяжелая – PN = номинальное давление  PB = макс. рабочее давление – Ø d2 = наружный диаметр трубы

*Несмотря на тщательную проверку мы не может исключить ошибки, поэтому мы не берем на себя ответственность за содержащуюся информацию.*