# VEW MG

Резьбовое соединение, угол 90°

## Свойства

| | |
|---|---|
| **Соединение 1** | Метрическая гаечная резьба |
| **Форма уплотнения 1** | Патрубок с режущим кольцом |
| **Соединение 2** | Метрическая наружная резьба, цилиндрическая |
| **Форма уплотнения 2** | Внутренний конус 24° |
| **Модель** | Резьбовое соединение с регулировкой положения |
| **Конструкция** | Угол 90° |
| **Норма** | DIN 2353<br>ISO 8434-1 |
| **Комплект поставки** | Штуцер с накидной гайкой и режущим кольцом |
| **Материал** | Латунь |

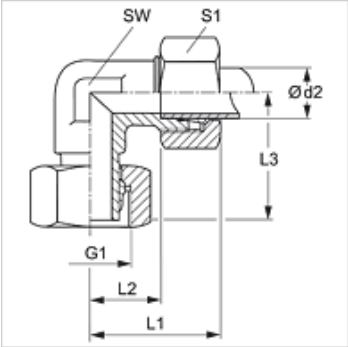


## Указание

Указания по монтажу, установке, нагрузке давлением и допустимым рабочим температурам представлены в технической информации для резьбовых трубных соединений.

## Изделие

| Наименование | Серия | Рабочее давление, бар | Ø d2 (mm) | G1 | L1 (mm) | L2 (mm) | L3 (mm) | SW (mm) | S1 |
|---|---|---|---|---|---|---|---|---|---|
| **VEW NW 04 HL MG** | L | PN 200 | 6 | M 12 x 1,5 | 27 | 12,0 | 26,0 | 12 | 14 |
| **VEW NW 06 HL MG** | L | PN 200 | 8 | M 14 x 1,5 | 29 | 14,0 | 27,5 | 12 | 17 |
| **VEW NW 08 HL MG** | L | PN 200 | 10 | M 16 x 1,5 | 30 | 15,0 | 29,0 | 14 | 19 |
| **VEW NW 10 HL MG** | L | PN 200 | 12 | M 18 x 1,5 | 32 | 17,0 | 29,5 | 17 | 22 |
| **VEW NW 13 HL MG** | L | PN 200 | 15 | M 22 x 1,5 | 36 | 21,0 | 32,5 | 19 | 27 |
| **VEW NW 16 HL MG** | L | PN 200 | 18 | M 26 x 1,5 | 40 | 23,5 | 35,5 | 24 | 32 |
| **VEW NW 20 HL MG** | L | PN 100 | 22 | M 30 x 2 | 44 | 27,5 | 38,0 | 27 | 36 |
| | | | | | | | | | |
| **VEW NW 03 HS MG** | S | PN 400 | 6 | M 14 x 1,5 | 31 | 16,0 | 27,0 | 12 | 17 |
| **VEW NW 04 HS MG** | S | PN 400 | 8 | M 16 x 1,5 | 32 | 17,0 | 27,5 | 14 | 19 |
| **VEW NW 06 HS MG** | S | PN 400 | 10 | M 18 x 1,5 | 34 | 17,5 | 29,5 | 17 | 22 |
| **VEW NW 08 HS MG** | S | PN 400 | 12 | M 20 x 1,5 | 38 | 21,5 | 30,5 | 17 | 24 |
| **VEW NW 13 HS MG** | S | PN 250 | 16 | M 24 x 1,5 | 43 | 24,5 | 36,5 | 24 | 30 |
| **VEW NW 20 HS MG** | S | PN 250 | 25 | M 36 x 2 | 54 | 30,0 | 49,5 | 36 | 46 |
| **VEW NW 25 HS MG** | S | PN 250 | 30 | M 42 x 2 | 62 | 35,5 | 55,0 | 41 | 50 |

Серия: LL = очень легкая  L = легкая  S = тяжелая – PN = номинальное давление  PB = макс. рабочее давление – Ø d2 = наружный диаметр трубы

## Варианты изделия

| | |
|---|---|
| **VEW** | Резьбовое соединение, угол 90°, Сталь |
| **VEW VA** | Резьбовое соединение, угол 90°, нержавеющая сталь |

*Несмотря на тщательную проверку мы не может исключить ошибки, поэтому мы не берем на себя ответственность за содержащуюся информацию.*