# GE H00M
Ввертный штуцер

## Свойства

| | |
|---|---|
| **Соединение 1** | Метрическая наружная резьба, цилиндрическая |
| **Форма уплотнения 1** | Внутренний конус 60° |
| **Соединение 2** | Метрическая наружная резьба, цилиндрическая |
| **Форма уплотнения 2** | Форма A |
| **Модель** | Ввертный штуцер |
| **Конструкция** | прямые |
| **Материал** | Сталь |
| **Защита поверхности** | Гальваническое покрытие |



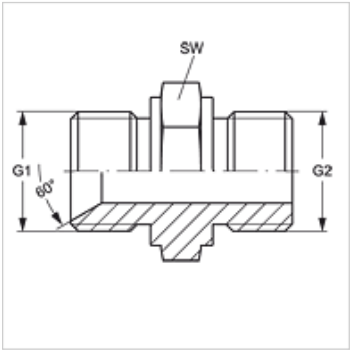


## Изделие

| Наименование | G1 | G2 | SW (mm) |
|---|---|---|---|
| **GE H 08 M 16** | M 16 x 1,5 | M 16 x 1,5 | 22 |
| **GE H 10 M 16** | M 18 x 1,5 | M 16 x 1,5 | 22 |
| **GE H 13 M 18** | M 22 x 1,5 | M 18 x 1,5 | 24 |
| **GE H 16 M 22** | M 26 x 1,5 | M 22 x 1,5 | 32 |
| **GE H 16 M 26** | M 26 x 1,5 | M 26 x 1,5 | 32 |
| **GE H 20 M 26** | M 30 x 1,5 | M 26 x 1,5 | 36 |

SW = размер под ключ

*Несмотря на тщательную проверку мы не может исключить ошибки, поэтому мы не берем на себя ответственность за содержащуюся информацию.*