PHT

Прессуемая обойма для шланга с текстильной оплеткой

Свойства

Тип обоймы	без зачистки шланга
Подходит для	2TE (TE 200, TE 200B) 3TE (TE 300) SI 200 RME
Материал	Сталь
Защита поверхности	Гальваническое покрытие

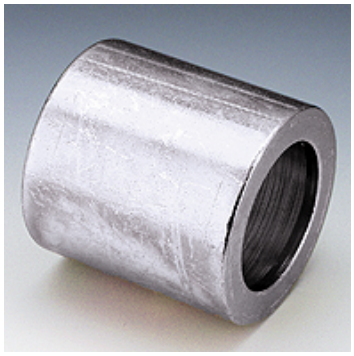

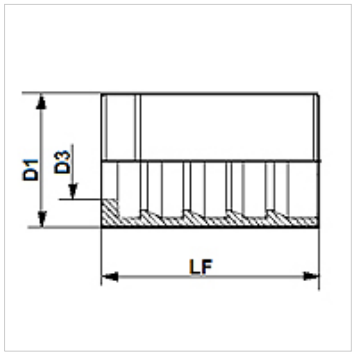

Указание

Выбор обоймы зависит от типа шланга.
PHT204 для 2TE (TE200, TE200B)
PHT304 для 3TE (TE300)

Изделие

Наименование	DN*	Размер	Дюймы	D1 (mm)	D3 (mm)	LF (mm)
PHT 204	5	3	3/16"	17,0	9,8	27,3
PHT 304	5	3	3/16"	18,6	9,8	27,3
PHT 06	6	4	1/4"	19,0	11,6	28,0
PHT 08	8	5	5/16"	22,3	12,6	30,2
PHT 10	10	6	3/8"	23,0	14,9	29,5
PHT 13	12	8	1/2"	27,0	18,5	31,0
PHT 16	16	10	5/8"	32,0	21,8	33,0
PHT 20	19	12	3/4"	35,0	24,6	37,5
PHT 25	25	16	1"	42,0	30,8	45,5
PHT 32	31	20	1.1/4"	48,0	37,9	55,0
PHT 40	38	24	1.1/2"	57,2	44,2	63,2
PHT 50	51	32	2"	76,0	56,8	78,5

DN = номинальный диаметр, номинальный внутренний диаметр

Несмотря на тщательную проверку мы не может исключить ошибки, поэтому мы не берем на себя ответственность за содержащуюся информацию.