RKL ORING

Кольцо круглого сечения

Свойства

Подходит для	Подвижная половина трубопроводной муфты
Материал	Нитрильный каучук

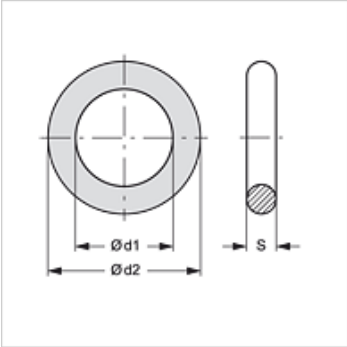

Изделие

Наименование	Типоразмер	Ø d1 (mm)	Ø d2 (mm)	S (mm)
RKL ORING 1-17-2	1	17,5	21,5	2
RKL ORING 2-20-2	2	22,0	26,0	2
RKL ORING 4-24-3	4	24,0	30,0	3
RKL ORING 4-32-3	4	32,0	38,0	3

Является запасной частью к следующим изделиям

RKL HL / RKL HS	Подвижная половина трубопроводной муфты

Несмотря на тщательную проверку мы не может исключить ошибки, поэтому мы не берем на себя ответственность за содержащуюся информацию.