SKF STUETZRING

Опорное кольцо для SKF

Свойства

Подходит для	Неподвижной половины резьбовой муфты
Материал	ПВХ



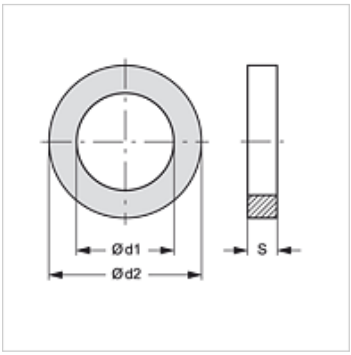

Изделие

Наименование	Типоразмер	Ø d1 (mm)	Ø d2 (mm)	S (mm)
SKF STUETZRING 1	1	13,0	16,1	1,0
SKF STUETZRING 2	2	17,5	20,7	1,0
SKF STUETZRING 3	3	22,0	27,4	1,0
SKF STUETZRING 4	4	28,0	33,2	1,0
SKF STUETZRING 5	5	35,0	39,0	1,0
SKF STUETZRING 6	6	54,0	58,6	1,0

Является запасной частью к следующим изделиям

SKFS HL / SKFS HS	Неподвижная половина резьбовой муфты
SKF HL / SKF HS	Неподвижная половина резьбовой муфты
SKF IM	Неподвижная половина резьбовой муфты
SKF IR	Неподвижная половина резьбовой муфты
SKF HJ	Неподвижная половина резьбовой муфты
SKF SF6	Неподвижная половина резьбовой муфты

Несмотря на тщательную проверку мы не может исключить ошибки, поэтому мы не берем на себя ответственность за содержащуюся информацию.