SKF ZUB 10 RO

Кольцо круглого сечения для SKF...RO

Свойства

Подходит для	Неподвижной половины резьбовой муфты SKF... RO
Материал	Нитрильный каучук



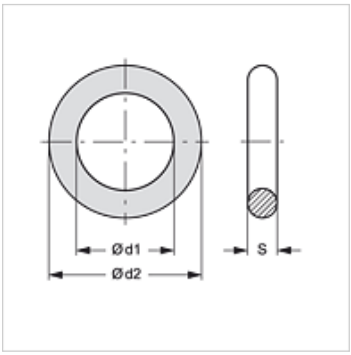

Изделие

Наименование	DN*	Ø d1 (mm)	Ø d2 (mm)	S (mm)
SKF ZUB 10 RO 03	10	22,00	29,00	3,50
SKF ZUB 10 RO 04	12	26,00	33,00	3,50
SKF ZUB 10 RO 05	19	28,00	35,00	3,50
SKF ZUB 10 RO 06	25	37,00	44,00	3,50
SKF ZUB 10 RO 07	31	46,50	57,10	5,30
SKF ZUB 10 RO 08	38	57,15	64,21	3,53
SKF ZUB 10 RO 09	51	85,00	95,60	5,30

DN = номинальный диаметр, номинальный внутренний диаметр

Является запасной частью к следующим изделиям

SKF IR RO	Неподвижная половина резьбовой муфты

Несмотря на тщательную проверку мы не может исключить ошибки, поэтому мы не берем на себя ответственность за содержащуюся информацию.