SKF ZUB 11 RO

Опорное кольцо для SKF...RO

Свойства

Подходит для	Неподвижной половины резьбовой муфты SKF... RO
Материал	ПВХ



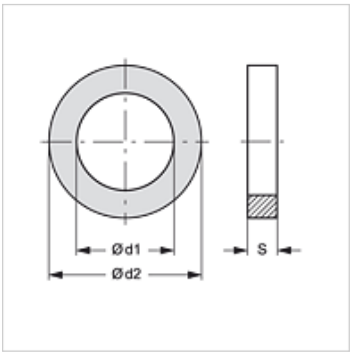

Изделие

Наименование	DN*	Ø d1 (mm)	Ø d2 (mm)	S (mm)
SKF ZUB 11 RO 04	12	26,0	32,0	1,5
SKF ZUB 11 RO 05	19	28,0	34,0	1,5
SKF ZUB 11 RO 06	25	38,0	44,0	1,5
SKF ZUB 11 RO 07	31	46,5	56,0	2,0
SKF ZUB 11 RO 08	38	57,5	63,7	1,5
SKF ZUB 11 RO 09	51	74,5	83,5	2,0

DN = номинальный диаметр, номинальный внутренний диаметр

Является запасной частью к следующим изделиям

SKF IR RO	Неподвижная половина резьбовой муфты

Несмотря на тщательную проверку мы не может исключить ошибки, поэтому мы не берем на себя ответственность за содержащуюся информацию.