SKM ORING AE

Кольцо круглого сечения для SKM...AE

Свойства

Подходит для	Втулки вставной муфты SKM...AE
Материал	Нитрильный каучук



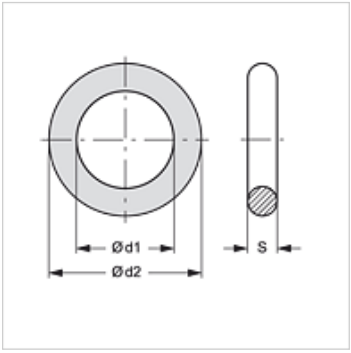

Изделие

Наименование	Ø d1 (mm)	Ø d2 (mm)	S (mm)
SKM ORING 3 AE	20,22	27,28	3,53

Является запасной частью к следующим изделиям

SKM IM AE	Втулка вставной муфты
SKM IR AE	Втулка вставной муфты
SKM IN AE	Втулка вставной муфты

Несмотря на тщательную проверку мы не может исключить ошибки, поэтому мы не берем на себя ответственность за содержащуюся информацию.