PA 500 AOS 90 VA

Пресс-арматура, DKOS, угол 90°

Свойства

Область применения	Прессуемая арматура для шлангов HD 500
Соединение 1	Метрическая гаечная резьба
Форма уплотнения 1	Наружный конус 24° с кольцом круглого сечения
Сокращение	DKOS
Норма	ISO 8434-1
Способ заделки	С защитой от вырывания (Interlok)
Комплект поставки	Прессуемый ниппель + прессуемая обойма
Материал	нержавеющая сталь



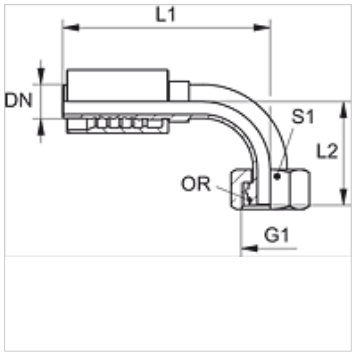

Указания по заказу

NBR уплотнения

FPM (Витон) по запросу

Изделие

Наименование	DN	Размер	Дюймы	G1	Для наружного Ø трубы (mm)	L2 (mm)	S1	Кольцо круглого сечения
PA 520 AOS 16 90 VA	19	16	3/4"	M 30 x 2	20	83,0	36	16,0 x 2,5
PA 520 AOS 90 VA	19	16	3/4"	M 36 x 2	25	76,0	46	20,0 x 2,5
PA 525 AOS 20 90 VA	25	16	1"	M 36 x 2	25	95,5	46	20,0 x 2,5
PA 525 AOS 90 VA	25	16	1"	M 42 x 2	30	83,0	50	25,0 x 2,5
PA 532 AOS 90 VA	31	20	1.1/4"	M 52 x 2	38	101,0	60	33,0 x 2,5

Варианты изделия

PA 500 AOS A	Пресс-арматура, DKOS, Сталь

Несмотря на тщательную проверку мы не может исключить ошибки, поэтому мы не берем на себя ответственность за содержащуюся информацию.