# PA 500 HN VA

Пресс-арматура, AGN

## Свойства

| | |
|---|---|
| **Область применения** | Прессуемая арматура для шлангов HD 500 |
| **Соединение 1** | Наружная резьба NPT |
| **Форма уплотнения 1** | Резьбовое уплотнение, дополнительный внутренний конус 60°. |
| **Сокращение** | AGN |
| **Способ заделки** | С защитой от вырывания (Interlok) |
| **Комплект поставки** | Прессуемый ниппель + прессуемая обойма |
| **Материал** | нержавеющая сталь |



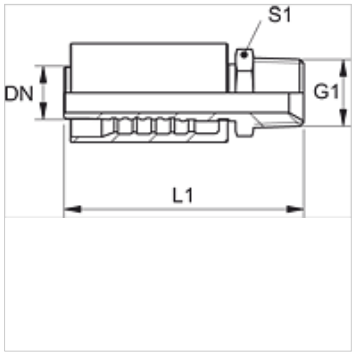


## Изделие

| Наименование | DN | Размер | Дюймы | S1 |
|---|---|---|---|---|
| **PA 520 HN VA** | 19 | 12 | 3/4" | 30 |
| **PA 520 HN 25 VA** | 19 | 12 | 3/4" | 36 |
| **PA 525 HN VA** | 25 | 16 | 1" | 36 |
| **PA 532 HN VA** | 31 | 20 | 1.1/4" | 46 |
| **PA 540 HN VA** | 38 | 24 | 1.1/2" | 50 |
| **PA 550 HN VA** | 51 | 32 | 2" | 65 |

## Варианты изделия

| | |
|---|---|
| **PA 500 HN A** | Пресс-арматура, AGN, Сталь |

*Несмотря на тщательную проверку мы не может исключить ошибки, поэтому мы не берем на себя ответственность за содержащуюся информацию.*