PA 500 HJ A

Пресс-арматура, AGJ

Свойства

Область применения	Прессуемая арматура для шлангов HD 500
Соединение 1	Наружная резьба UN/UNF
Форма уплотнения 1	Наружный конус 74°
Сокращение	AGJ
Норма	ISO 8434-2
Способ заделки	С защитой от вырывания (Interlok)
Комплект поставки	Прессуемый ниппель + прессуемая обойма
Материал	Сталь
Защита поверхности	Гальваническое покрытие



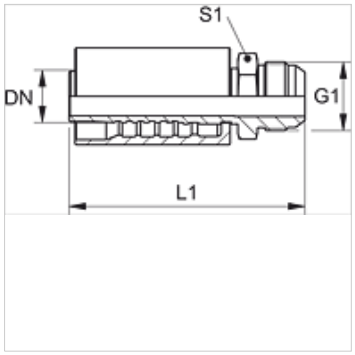

Изделие

Наименование	DN	Размер	Дюймы	G1	L1 (mm)	S1
PA 720 HJ	19	12	3/4"	1.1/16" -12 UN	102,5	27
PA 725 HJ	25	16	1"	1.5/16" -12 UN	117,0	36
PA 532 HJ A	31	20	1.1/4"	1.5/8" -12 UN	127,0	46
PA 540 HJ A	38	24	1.1/2"	1.7/8" -12 UN	145,5	50
PA 550 HJ A	51	32	2"	2.1/2" -12 UN	169,5	65

Варианты изделия

PA 500 HJ VA	Пресс-арматура, AGJ, нержавеющая сталь

Несмотря на тщательную проверку мы не может исключить ошибки, поэтому мы не берем на себя ответственность за содержащуюся информацию.