PA 500 HN A

Пресс-арматура, AGN

Свойства

Область применения	Прессуемая арматура для шлангов HD 500
Соединение 1	Наружная резьба NPT
Форма уплотнения 1	Резьбовое уплотнение, дополнительный внутренний конус 60°.
Сокращение	AGN
Способ заделки	С защитой от вырывания (Interlok)
Комплект поставки	Прессуемый ниппель + прессуемая обойма
Материал	Сталь
Защита поверхности	Гальваническое покрытие



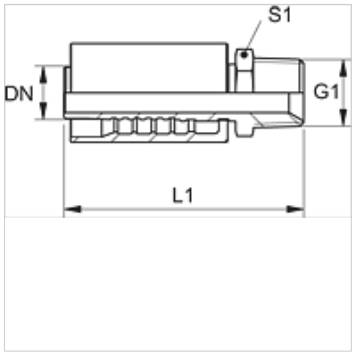

Изделие

Наименование	DN	Размер	Дюймы	G1	L1 (mm)	S1
PA 720 HN	19	12	3/4"	3/4" -14 NPT	98,0	27
PA 725 HN	25	16	1"	1" -11,5 NPT	116,0	36
PA 725 HN 32	25	16	1"	1.1/4" -11,5 NPT	118,0	46
PA 532 HN A	31	20	1.1/4"	1.1/4" -11,5 NPT	124,5	46
PA 540 HN A	38	24	1.1/2"	1.1/2" -11,5 NPT	139,5	50
PA 550 HN A	51	32	2"	2" -11,5 NPT	157,0	65

Варианты изделия

PA 500 HN VA	Пресс-арматура, AGN, нержавеющая сталь

Несмотря на тщательную проверку мы не может исключить ошибки, поэтому мы не берем на себя ответственность за содержащуюся информацию.