PA 500 SF6 90 A

Пресс-арматура, SFS, угол 90°

HANSA-FLEX

Свойства

Область применения	Прессуемая арматура для шлангов HD 500
Соединение 1	Фланцевое соединение SAE 6000 PSI
Форма уплотнения 1	Плоское уплотнение с кольцом круглого сечения SF
Сокращение	SFS
Норма	SAE J518 ISO 6162-2
Способ заделки	С защитой от вырывания (Interlok)
Комплект поставки	Прессуемый ниппель + прессуемая обойма
Материал	Сталь
Защита поверхности	Гальваническое покрытие



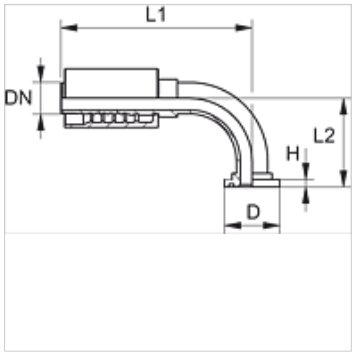

Изделие

Наименование	DN	Размер	Дюймы	Размер фланца	D (mm)	H (mm)	L1 (mm)	L2 (mm)
PA 720 SF6 90	19	12	3/4"	3/4"	41,3	8,8	127,5	62,0
PA 720 SF6 25 90	19	12	3/4"	1"	47,6	9,6	127,5	68,0
PA 725 SF6 20 90	25	16	1"	3/4"	41,3	8,8	152,5	70,5
PA 725 SF6 90	25	16	1"	1"	47,6	9,6	158,0	74,0
PA 532 SF6 25 90 A	31	20	1.1/4"	1"	47,6	9,5	162,0	80,0
PA 532 SF6 90 A	31	20	1.1/4"	1.1/4"	54,0	10,3	182,0	92,7
PA 532 SF6 40 90 A	31	20	1.1/4"	1.1/2"	63,5	12,6	182,0	101,2
PA 540 SF6 32 90 A	38	24	1.1/2"	1.1/4"	54,0	10,3	193,0	100,0
PA 540 SF6 90 A	38	24	1.1/2"	1.1/2"	63,5	12,6	215,5	110,0
PA 540 SF6 50 90 A	38	24	1.1/2"	2"	79,4	12,6	215,5	126,0
PA 550 SF6 90 A	51	32	2"	2"	79,4	12,6	250,5	141,0

Варианты изделия

PA 500 SF6 90 VA	Пресс-арматура, SFS, угол 90°, нержавеющая сталь

Несмотря на тщательную проверку мы не может исключить ошибки, поэтому мы не берем на себя ответственность за содержащуюся информацию.