SIN FL

Пресс-ниппель, BEL

Свойства

Соединение 1	Патрубок
Форма уплотнения 1	Соединение с режущим кольцом
Сокращение	BEL
Норма	ISO 8434-1
Материал	Сталь
Защита поверхности	Гальваническое покрытие



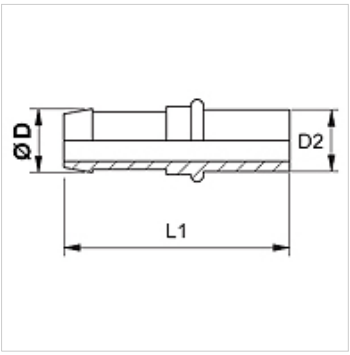

Указание

Не использовать в новых конструкциях; рекомендуется: SIN...AFL.
Окончательный монтаж режущего кольца должен производиться в затвердевший предварительного монтированный штуцер (VOM...).
Подходящую обойму выбрать в соответствии с типом шланга.

Изделие

Наименование	DN	Размер	Дюймы	Ø D (mm)	Ø d2 (mm)	L1 (mm)
SIN 03 FL 02	3	2	1/8"	-	4	54
SIN 04 FL 03	4	3	3/16"	6,0	5	48
SIN 04 FL	4	3	3/16"	6,0	6	54
SIN 06 FL	6	4	1/4"	8,0	8	51
SIN 08 FL	8	5	5/16"	10,0	10	51
SIN 10 FL	10	6	3/8"	12,0	12	57
SIN 13 FL	12	8	1/2"	15,0	15	61
SIN 16 FL	16	10	5/8"	18,0	18	76

Дополнительные элементы

VOM	Штуцер предварительно монтированный

Несмотря на тщательную проверку мы не может исключить ошибки, поэтому мы не берем на себя ответственность за содержащуюся информацию.