SIN FL 45

Пресс-ниппель, BEL, угол 45°

Свойства

Соединение 1	Патрубок
Форма уплотнения 1	Соединение с режущим кольцом
Сокращение	BEL
Норма	ISO 8434-1
Материал	Сталь
Защита поверхности	Гальваническое покрытие



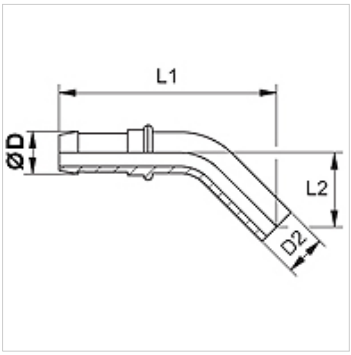

Указание

Окончательный монтаж режущего кольца должен производиться в затвердевший предварительного монтированный штуцер (VOM...).
Подходящую обойму выбрать в соответствии с типом шланга.

Изделие

Наименование	DN	Размер	Дюймы	Ø D (mm)	Ø d2 (mm)	L1 (mm)	L2 (mm)
SIN 04 FL 45	4	3	3/16"	6,0	6	53	15
SIN 06 FL 45	6	4	1/4"	8,0	8	62	23
SIN 08 FL 45	8	5	5/16"	10,0	10	79	25
SIN 10 FL 45	10	6	3/8"	12,0	12	88	32
SIN 13 FL 45	12	8	1/2"	15,0	15	-	-

Дополнительные элементы

VOM	Штуцер предварительно монтированный

Несмотря на тщательную проверку мы не может исключить ошибки, поэтому мы не берем на себя ответственность за содержащуюся информацию.