HFM MKR 12 ED

Измерительное соединение, серия S12,65 x 1,5

Свойства

Соединение 1	Наружная резьба BSP, цилиндрическая
Форма уплотнения 1	Форма E
Соединение 2	Измерительное соединение S 12,65 x 1,5
Модель	Ввертный штуцер с измерительным соединением
Комплект поставки	С колпачком
Температура min.	-25 °C
Температура max.	100 °C
Материал	Сталь
Защита поверхности	Гальваническое покрытие

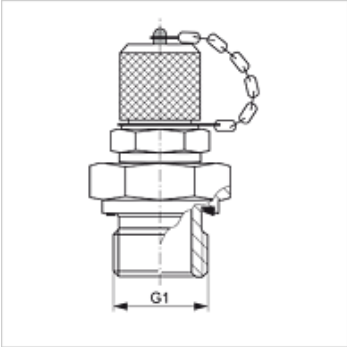

Изделие

Наименование	G1	Макс. рабочее давление (bar)
HFM MKR 1/8-12 ED	G 1/8" -28	400

Запасные части

HFM VK	Колпачок

Несмотря на тщательную проверку мы не может исключить ошибки, поэтому мы не берем на себя ответственность за содержащуюся информацию.