KAMMRING G

Камерное кольцо, дюймовое

HANSA-FLEX

Свойства

Материал Сталь



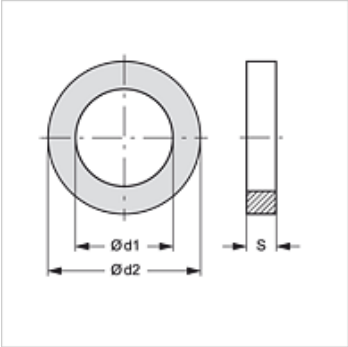

Изделие

Наименование	Ø d1 (mm)	Ø d2 (mm)	Для резьбы	S (mm)
KAMMRING 1/8	12,20	15,00	G 1/8"	1,40
KAMMRING 1/4	16,15	19,50	G 1/4"	1,90
KAMMRING 3/8	19,50	23,50	G 3/8"	1,90
KAMMRING 1/2	23,30	28,50	G 1/2"	1,90
KAMMRING 3/4	28,60	34,50	G 3/4"	1,90
KAMMRING 1	36,60	43,50	G 1"	2,60
KAMMRING M42-11/4	44,90	55,50	G 1.1/4"	2,50
KAMMRING M48-11/2	50,90	62,00	G 1.1/2"	2,50
KAMMRING 2	63,30	70,00	G 2"	2,50

Является принадлежностью к следующим изделиям

AOVR OK	Ввертное резьбовое соединение
GE HROK AJ	Ввертный штуцер
GE HROK AOB	Ввертный штуцер
GE HROK L HJ	Ввертный штуцер, длинный
L HROK HB	Ввертный штуцер, L-образный
L HROK HJ	Ввертный штуцер, L-образный
L HROK HJOF	Ввертный штуцер, L-образный
T HROK HB	Ввертный штуцер, T-образный
T HROK HJ	Ввертный штуцер, T-образный
T HROK HJOF	Ввертный штуцер, T-образный
W45 HROK HB	Ввертный штуцер, угол 45°
W45 HROK HJ	Ввертный штуцер, угол 45°
W45 HROK HJOF	Ввертный штуцер, угол 45°
W90 HROK AOB	Ввертный штуцер, угол 90°
W90 HROK HB	Ввертный штуцер, угол 90°
W90 HROK HJ	Ввертный штуцер, угол 90°
W90 HROK HJL	Ввертный штуцер, угол 90°
W90 HROK HJOF	Ввертный штуцер, угол 90°
W90 HROK HJR	Ввертный штуцер, угол 90°
W90 HROK L HJ	Ввертный штуцер, длинный, угол 90°

Несмотря на тщательную проверку мы не может исключить ошибки, поэтому мы не берем на себя ответственность за содержащуюся информацию.