K 403-01 - K 403-17

Уплотнительное кольцо для стыкового соединения

Свойства

Норма	DIN 74297
Материал	Вулканизованная фибра

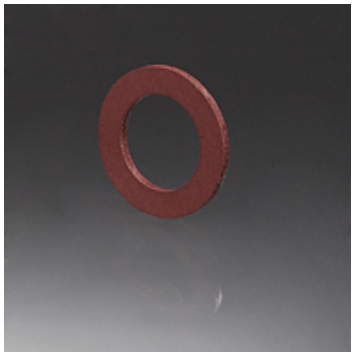

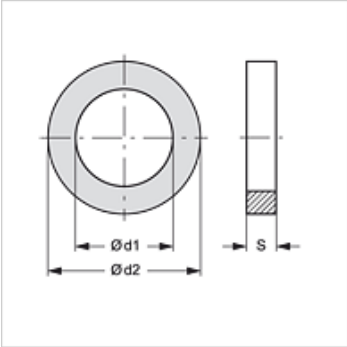

Изделие

Наименование	Ø d1 (mm)	Ø d2 (mm)	S (mm)
K 403-01	7	15	1,50
K 403-03	15	24	1,50
K 403-11	22	27	1,50

Несмотря на тщательную проверку мы не может исключить ошибки, поэтому мы не берем на себя ответственность за содержащуюся информацию.