K 404-07 / K 404-08

Контргайка для стыкового соединения

Свойства

Модель	Контргайка
Норма	DIN 80705
Материал	Сталь
Защита поверхности	Гальваническое покрытие

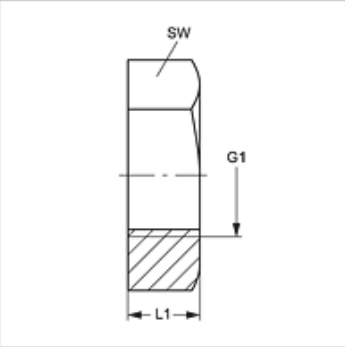

Изделие

Наименование	G1	L1 (mm)	SW (mm)
K 404-07	M 22 x 1,5	8	27
K 404-08	M 26 x 1,5	8	32

SW = размер под ключ

Несмотря на тщательную проверку мы не может исключить ошибки, поэтому мы не берем на себя ответственность за содержащуюся информацию.